Série SPL05

Spécifications et capacités		
Numéros de modèles	**SPL0548**	**SPL0560**
Largeur de travail	1,22 m (48 po)	1,52 m (60 po)
Capacité (approximative)	0,25 m³ (9 pi³)	0,34 m³ (12 pi³)
Poids avec une lame en poly avec une lame en acier	84 kg (184 lb) 87 kg (192 lb)	94 kg (208 lb) 97 kg (1214 lb)
Poids du dispositif de traction en option	23 kg (51 lb)	28 kg (62 lb)
Plage de puissance	Maximum de 21 kW (28 hp)	
Poids de fonctionnement du support	816 kg (1 800 lb)	
Capacité de levage du support	363 kg (800 lb) au niveau des tourillons	
Type d'attelage	Convient à l'attelage de chargeur frontal Kubota BX avec ou sans dispositif d'attelage éclair Kubota BX6315.	
Patins	0,95 x 5 cm (3/8 x 2 po) remplaçable	
Épaisseur du versoir	2,7 mm (calibre 12)	
Épaisseur des panneaux latéraux	0,48 cm (3/16 po)	
Lames en poly (en option)	23 kgs (50 lb) Lame réversible et remplaçable de 1,27 x 15 cm (1/2 x 6 po) en poly	28 kg (61 lb)
Lames en acier (en option)	Lame(s) remplaçable(s) de 0,95 x 10 cm (3/8 x 4 po)	
Dispositif de traction (en option)	Lame en acier de 0,95 x 7,6 cm (3/8 x 3 po)	
Marqueur orange (accessoire)	71 cm (28 po) de hauteur, boulons sur les panneaux latéraux	
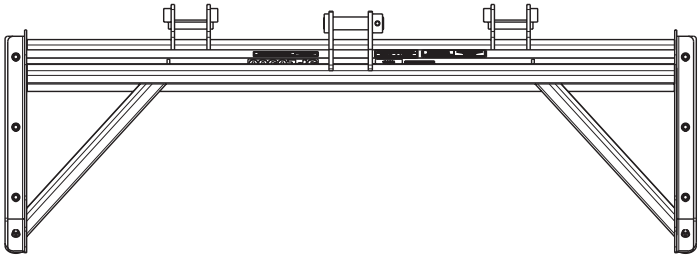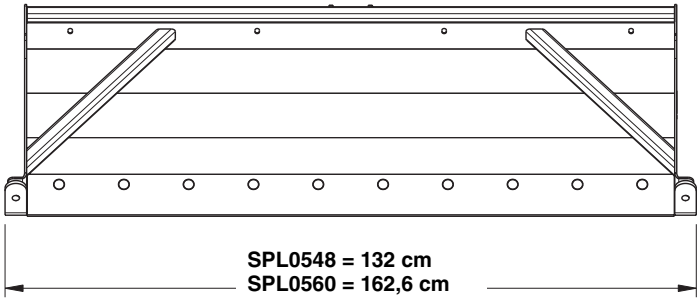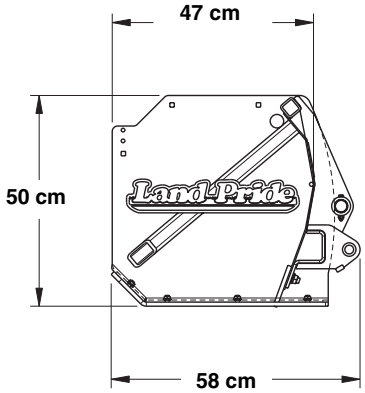
39722