Table des matières

Râteau motorisé pour chargeur compact

AP-CSR1048

74594

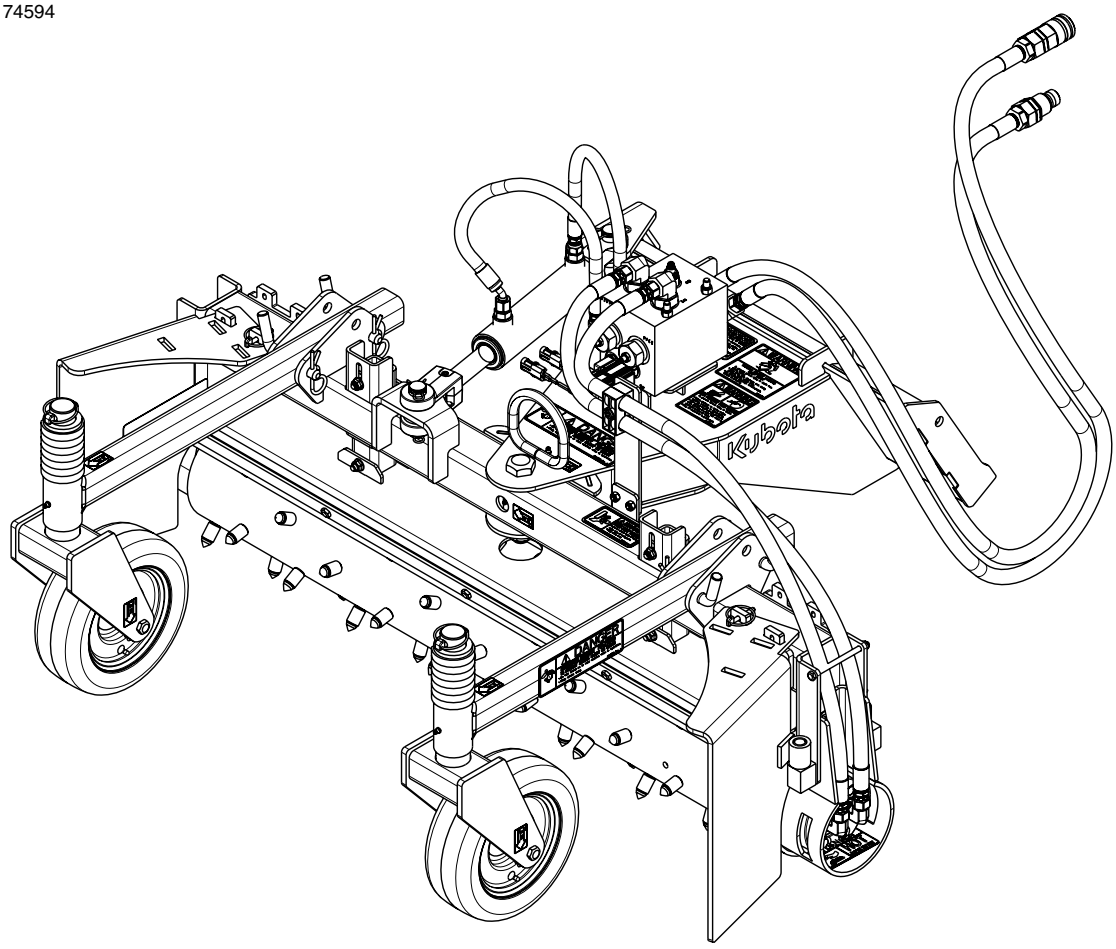

321-150MK-FRC
Manuel d'utilisateur

Kubota®

Lire entièrement le Manuel d'utilisateur. Lorsque ce symbole apparaît, les instructions et avertissements qui suivent sont importants; les suivre sans exception. La vie de l'opérateur et celle des autres en dépendent!

La photo de couverture peut présenter l'équipement en option non fourni avec l'appareil de série.

Pour obtenir un Manuel d'utilisateur et une trousse d'étiquettes en anglais, communiquer avec un concessionnaire Kubota.

Impression : le 5 août 2021

Identification de l’appareil

Enregistrer les détails de l’appareil dans le registre ci-dessous. Si ce manuel est remplacé, s’assurer de transférer cette information au nouveau manuel.

Si le client ou le concessionnaire a ajouté des options qui n’étaient pas commandées initialement avec l’appareil, ou qu’ils ont retiré des options qui avaient été commandées initialement, les poids et les mesures indiquées ne sont plus exacts pour l’appareil. Mettre à jour le registre en ajoutant le poids et les mesures de l’appareil fournis à la section Spécifications et capacités du présent manuel avec le poids et les mesures de l’option ou des options.

Numéro de modèle	
Numéro de série	
Hauteur de l’appareil	
Longueur de l’appareil	
Largeur de l’appareil	
Poids de l’appareil	
Date de livraison	
Première mise en marche	
Accessoires	_____ _____ _____

Coordonnées du concessionnaire

Nom : _____

Rue : _____

Ville/province ou état : _____

Numéro de téléphone : _____

Courriel : _____

Proposition 65 de la Californie

⚠ **AVERTISSEMENT** : Cancer et dommages à la reproduction – www.P65Warnings.ca.gov

Informations importantes relatives à la sécurité . . . 1
La sécurité en tout temps 1
Chercher le symbole d'alerte à la sécurité 1
Étiquettes de sécurité 6
Introduction 9
Application 9
Utilisation du présent manuel 9
Terminologie 9
Aide au propriétaire 9
Numéro de série 9
Assistance supplémentaire 9
Exigences relatives au chargeur compact 10
Exigences liées au couple 10
Avant de commencer 10
Procédure d'arrêt du chargeur utilitaire compact 10
Point d'ancrage de levage/transport 11
Section 1 : Montage et configuration 12
Configuration de la roue de jauge et de la plaque latérale 12
Roues de jauge 12
Plaques latérales 12
Montage du collier de serrage à ressort 13
Attelage du râteau motorisé 14
Attelage du râteau motorisé 14
Raccordement du système hydraulique 15
Raccordement du faisceau de commande (en option) . . . 15
Contrôle opérationnel 16
Vérification du dégagement de l'équipement 16
Dételage du râteau motorisé pour chargeur compact 16
Section 2 : Réglages 17
Réglage des roues de jauge à la profondeur de travail . . . 17
Désengagement des roues de jauge 17
Lame de contrôle des matières 18
Terminologie de la plaque latérale 18
Positions de montage des plaques latérales 18
Montage à l'avant 18
Montage à l'arrière 19
Montage pour l'entreposage 19
Ajustement manuel de l'angle du râteau 20
Ajustement hydraulique de l'angle du râteau 20
Section 3 : Fonctionnement 21
Liste de vérification de fonctionnement 21
Informations relatives à la sécurité 21
Déplacement 22
Instructions de fonctionnement 23
Vérification de la sécurité de fonctionnement 23
Transport au site de travail 23
Plaques latérales 23
Vitesse de fonctionnement 23
Mise de niveau du râteau motorisé 23
Profondeur utile 23
Lames de contrôle des matières 24
Orientation du râteau 24
Inspection finale 24
Section 4 : Options 25
Montage de l'ensemble d'orientation manuelle 25
Connecteur de batterie avec commutateur 25
Montage de l'ensemble d'orientation hydraulique 26
Section 5 : Entretien et lubrification 28
Entretien 28
Système hydraulique 28
Gonflage des pneus 28
Couvercle du roulement d'extrémité non-entraînement . . 29
Lames de contrôle des matières 29
Entreposage à long terme 30
Lubrification 31
Roulement d'extrémité non-entraînement 31
Essieu et axe de fourchette de la roue de jauge 31
Tourillon du râteau 31
Plaques de guidage du pivot du râteau 32
Section 6 : Spécifications et capacités 33
Section 7 : Catactéristiques et avantages 34
Section 8 : Dépannage 35
Section 9 : Tableau des couples de serrage 36
Section 10 : Garantie et mentions légales 38

© Droit d'auteur 2021. Tous droits réservés.

Kubota fournit cette publication « telle quelle », sans aucune garantie, expresse ou implicite. Bien que toutes les précautions aient été prises dans la préparation du présent manuel, Kubota n'assume aucune responsabilité pour les erreurs ou omissions. Kubota n'assume non plus aucune responsabilité pour les dommages résultant de l'utilisation des informations contenues dans les présentes. Kubota se réserve le droit de réviser et d'améliorer la qualité de ses produits comme bon lui semble. La présente publication décrit l'état de ce produit au moment de sa divulgation et peut ne pas refléter le produit à l'avenir.

Kubota est une marque déposée.

Tous les autres noms de marques et de produits sont des marques commerciales ou des marques déposées de leurs propriétaires respectifs.

Imprimé aux États-Unis d'Amérique.

Voir la page précédente pour la Table des matières.

Localisateur QR du manuel des pièces

Le code QR (aide-mémoire) qui se trouve à la gauche dirigera vers le Manuel des pièces du présent équipement. Télécharger l'application appropriée sur un téléphone intelligent, ouvrir l'application, puis pointer le téléphone en direction du code QR et prendre une photo.

Localisateur QR de concessionnaires

Le code QR qui se trouve à gauche dirigera l'utilisateur vers les concessionnaires des produits Kubota. Se reporter au localisateur QR du Manuel des pièces sur cette page pour des instructions détaillées.

Il s'agit ci-dessous de pratiques courantes qui peuvent s'appliquer ou non aux produits décrits dans le présent manuel.

La sécurité en tout temps

L'utilisation prudente de l'appareil est le meilleur moyen de se protéger contre un accident.

Tous les utilisateurs, peu importe leur degré d'expérience, doivent lire ou écouter attentivement la lecture du présent manuel et de tout autre manuel connexe avant l'utilisation du chargeur utilitaire compact à conducteur debout et accessoires.

- ▲ Lire et bien comprendre la section « Étiquettes de sécurité ». Lire toutes les instructions notées sur celles-ci.
- ▲ Ne pas utiliser le chargeur compact à conducteur debout sous l'influence des drogues ou de l'alcool, car ils affectent la capacité à utiliser l'appareil correctement et en toute sécurité.
- ▲ L'utilisateur doit s'être familiarisé avec toutes les fonctions du chargeur compact à conducteur debout et des accessoires et il doit pouvoir gérer rapidement les situations d'urgence.
- ▲ S'assurer que tous les écrans de protection et tous les carters de protection appropriés pour le fonctionnement sont en place et fermement fixés avant de faire fonctionner le chargeur compact à conducteur debout et les accessoires.
- ▲ Tenir toute personne présente à l'écart du chargeur compact à conducteur debout et de la zone de travail.
- ▲ Faire démarrer le chargeur compact à conducteur debout de la plateforme de l'utilisateur avec les leviers de direction et les commandes hydrauliques étant positionnés au point mort.
- ▲ Ne jamais descendre d'un chargeur compact à conducteur debout en déplacement ou le laisser sans surveillance lorsque le moteur tourne.
- ▲ Ne pas autoriser quiconque à se tenir entre l'accessoire et le chargeur compact à conducteur debout pendant l'attelage.
- ▲ Tenir ses mains, ses pieds et ses vêtements à l'écart de toute pièce entraînée par la prise de force.
- ▲ En déplaçant et en utilisant l'équipement, surveiller la présence de tout objet suspendu ou se trouvant le long du trajet comme les clôtures, les arbres, les bâtiments, les fils, etc.
- ▲ Entreposer le chargeur compact à conducteur debout dans un lieu sûr et sécuritaire auquel les enfants n'ont généralement pas accès. Au besoin, stabiliser fermement l'accessoire avec des blocs de maintien solides et non faits de béton pour en prévenir le renversement.

Chercher le symbole d'alerte à la sécurité

Le SYMBOLE D'ALERTE À LA SÉCURITÉ indique qu'il y a un risque potentiel de compromettre la sécurité des personnes présentes et que des mesures de sécurité supplémentaires doivent être prises. Lorsque ce symbole apparaît, demeurer alerte et lire attentivement le message qui le suit. Le contrôle des dangers et la prévention des accidents dépendent de la sensibilisation, de la préoccupation, de la prudence et d'une formation adéquate du personnel concerné dans l'utilisation, le déplacement, l'entretien et l'entreposage de l'équipement.

Bien connaître les mots indicateurs

Un mot indicateur désigne un degré ou un niveau de dangerosité d'un risque. Il s'agit de :

⚠ DANGER : Indique une situation dangereuse qui, si elle n'est pas évitée, provoquera la mort ou des blessures graves.

⚠ AVERTISSEMENT : Indique une situation dangereuse qui, si elle n'est pas évitée, pourrait provoquer la mort ou des blessures graves.

⚠ ATTENTION : Indique une situation dangereuse qui, si elle n'est pas évitée, pourrait provoquer des blessures légères ou modérées.

Se familiariser avec les remarques spéciales

Les remarques spéciales sont destinées à signaler des informations importantes et utiles qu'il convient de suivre. Elles sont en général placées à l'intérieur d'un encadré. Il s'agit de :

IMPORTANT : Indique que des dommages à l'équipement ou à la propriété pourraient survenir si les instructions ne sont pas suivies.

REMARQUE : Indique des explications supplémentaires qui seront utiles lors de l'utilisation de l'équipement.

Mesures de sécurité pour les enfants

Une tragédie peut survenir si l'utilisateur n'est pas très vigilant en présence des enfants. Les enfants sont généralement attirés par les chargeurs compacts à conducteur debout et les travaux qu'ils permettent d'exécuter.

- ▲ Ne jamais présumer que les enfants resteront à l'endroit où ils ont été vus la dernière fois.
- ▲ Tenir les enfants à l'écart de la zone de travail et sous l'œil attentif d'un adulte responsable.
- ▲ Rester vigilant et couper le moteur de l'accessoire et de l'outil si un enfant entre dans la zone de travail.
- ▲ Ne jamais transporter d'enfant sur l'outil ni sur l'accessoire. Il n'y a aucun endroit sécuritaire pouvant accueillir des enfants. Ils peuvent tomber et être écrasés ou perturber le fonctionnement de l'outil.
- ▲ Ne jamais autoriser des enfants à utiliser l'engin motorisé, même sous la supervision d'un adulte.
- ▲ Ne jamais autoriser des enfants à jouer sur l'outil ni sur l'accessoire.
- ▲ Redoubler de prudence pendant la marche arrière. Avant que l'outil ne commence à avancer, regarder en dessous et derrière afin de s'assurer que la zone est dégagée.

Arrêt et entreposage du chargeur compact à conducteur debout

- ▲ Réduire la vitesse du moteur, stationner sur une surface ferme et de niveau et désengager le système hydraulique auxiliaire et abaisser l'accessoire jusqu'à ce qu'il repose à plat sur le sol ou sur des blocs de maintien non faits de béton.
- ▲ Couper le moteur, placer l'interrupteur d'alimentation à arrêt pour prévenir tout démarrage non autorisé.
- ▲ Relâcher la pression hydraulique.
- ▲ Attendre que tous les composants soient entièrement immobiles avant de quitter la plateforme de l'utilisateur.
- ▲ Descendre prudemment de la plateforme de l'utilisateur.

Il s'agit ci-dessous de pratiques courantes qui peuvent s'appliquer ou non aux produits décrits dans le présent manuel.

Creuser sans danger – Éviter les services publics souterrains

- **Canada : digsafecanada.ca/Accueil/~french/ É.-U. : Composer le 811.** Avant d'entreprendre tous travaux de creusage, toujours communiquer avec les services publics locaux (électricité, téléphone, gaz, eau, égouts et autres) de manière à ce qu'ils puissent marquer l'emplacement de tout circuit souterrain se trouvant dans la zone.
- S'assurer de demander jusqu'à quelle distance il est possible de travailler par rapport aux marques qu'ils ont positionnées.

Transporter en toute sécurité

- Se conformer aux lois fédérales, provinciales et municipales.
- Utiliser un véhicule de remorquage et une remorque du bon format et du bon calibre. Attacher fermement le chargeur compact à conducteur debout à la remorque avec des amortisseurs, des sangles et des chaînes.
- Un freinage brusque peut provoquer une embardée de la remorque tirée de manière imprévisible. Réduire la vitesse si la remorque n'est pas équipée de freins.
- Éviter tout contact avec des lignes aériennes de services publics ou des conducteurs sous tension.
- **IMPORTANT :** Ne pas remorquer de charge pesant plus de deux fois le poids du véhicule remorquant la charge.

Travailler de manière sécuritaire

- Toujours conduire en maintenant la charge sur le bout des bras du chargeur abaissés près du sol.
- Toujours conduire en ligne droite en remontant ou en descendant des pentes en maintenant la partie lourde du chargeur compact à conducteur debout du côté ascendant.
- Engager le frein de stationnement en immobilisant l'engin dans une pente.

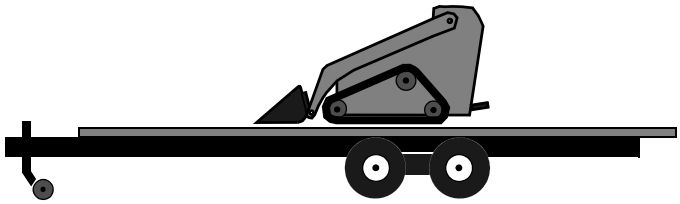

Ne pas accepter de passagers sur l'appareil

- Ne jamais transporter de passagers sur le chargeur compact à conducteur debout ni sur l'accessoire.
- Les passagers bloquent la vue de l'utilisateur et perturbent le fonctionnement de l'outil.
- Les passagers peuvent être frappés par des corps étrangers ou être éjectés de l'outil.
- Ne jamais utiliser un chargeur compact à conducteur debout ou un accessoire pour soulever ou transporter des passagers.

Adopter des pratiques d'entretien sécuritaires

- Comprendre la procédure avant d'effectuer un travail. Consulter le Manuel d'utilisateur pour de plus amples informations.
- Travailler sur une surface de niveau dans un endroit propre et sec bien éclairé.
- Avant de quitter la plateforme de l'utilisateur pour effectuer un entretien, abaisser l'accessoire jusqu'au sol et effectuer toutes les procédures d'arrêt.
- Ne pas travailler en dessous d'un équipement activé par des installations hydrauliques. Il peut s'affaisser, fuir soudainement ou s'abaisser accidentellement. S'il est nécessaire de travailler en dessous de l'équipement, bien le soutenir à l'aide de supports ou d'un blocage approprié à l'avance.
- Utiliser des prises de courant et des outils correctement mis à la terre.
- Utiliser les bons outils et un équipement adéquat en bon état pour le travail à accomplir.
- Laisser refroidir l'appareil avant d'y effectuer des travaux.
- Déconnecter le câble de masse (-) de la batterie avant de réparer ou de régler les systèmes électriques ou avant d'effectuer des travaux de soudure sur l'appareil.
- Inspecter toutes les pièces. S'assurer que les pièces sont en bon état et correctement installées.
- Remplacer les pièces du chargeur compact à conducteur debout uniquement par des pièces d'origine Kubota. Ne pas modifier cet appareil d'une manière susceptible de nuire à sa performance.
- Ne pas graisser ou huiler l'appareil pendant qu'il est en marche.
- Retirer toute accumulation de graisse, d'huile ou de débris.
- Toujours s'assurer que tout matériel ou résidu provenant du service de réparation et d'entretien de l'appareil soit correctement collecté et mis au rebut.
- Retirer tous les outils et toutes les pièces inutilisées de l'appareil avant la remise en marche.

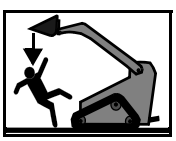

Il s'agit de pratiques courantes qui peuvent s'appliquer ou non aux produits décrits dans le présent manuel.

Prévoir les situations d'urgence

- ▲ Être prêt à faire face à un début d'incendie.
- ▲ Garder une trousse de premiers soins et un extincteur d'incendie à portée de la main.
- ▲ Garder les numéros d'urgence pour appeler un médecin, une ambulance, un hôpital et le service des incendies près d'un téléphone.

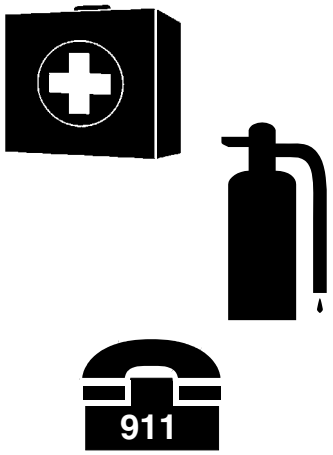

Porter un équipement de protection individuelle (EPI)

- ▲ Porter des vêtements et un équipement de protection appropriés pour le travail, comme des chaussures de sécurité, des lunettes de protection, un casque protecteur et des bouchons d'oreille.
- ▲ Les vêtements doivent être à ajustement serré sans frange ni tirette pour prévenir les cas d'emmêlement avec les pièces mobiles.
- ▲ Une exposition prolongée au bruit intense peut provoquer une déficience ou une perte auditive. Porter une protection auditive adéquate, comme des protecteurs d'oreille ou des bouchons d'oreille.
- ▲ L'utilisation sécuritaire de l'appareil exige toute l'attention de l'utilisateur. Ne pas porter d'écouteurs pendant l'utilisation de l'équipement.

Éviter les liquides à haute pression

- ▲ Le liquide sortant à haute pression peut pénétrer la peau ou dans les yeux, entraînant ainsi des blessures graves.
- ▲ Avant de détacher les conduites hydrauliques ou d'effectuer des travaux sur le système hydraulique, s'assurer de relâcher toute la pression résiduelle.
- ▲ S'assurer que tous les raccords de liquide hydraulique sont correctement serrés et que tous les tuyaux et toutes les conduites hydrauliques sont en bon état avant de pressuriser le système.
- ▲ Utiliser un bout de papier ou de carton, ET NON DES PARTIES DU CORPS, pour vérifier la présence de toute fuite soupçonnée.
- ▲ Porter des gants de protection et des lunettes de protection ou des lunettes étanches en travaillant avec des systèmes hydrauliques.
- ▲ **NE PAS TARDER.** En cas d'accident, chercher immédiatement des soins médicaux en urgence pour éviter la gangrène.

Il s'agit ci-dessous de pratiques courantes qui peuvent s'appliquer ou non aux produits décrits dans le présent manuel.

Éviter l'exposition à la poussière de silice cristalline (quartz)

La silice cristalline étant un composant essentiel du sable et du granit, nombre d'activités sur les sites de construction produisent de la poussière contenant de la silice cristalline. L'excavation, le sciage et le forage des matériaux contenant de la silice cristalline peuvent produire de la poussière contenant des particules de silice cristalline. Cette poussière peut provoquer des blessures pulmonaires graves (silicose).

Des instructions précises doivent être suivies en cas de présence de la silice cristalline (quartz) dans la poussière.

- ▲ Connaître et suivre les exigences de l'OSHA (ou toute autre exigence au niveau local, étatique et fédéral) en matière d'exposition à des poussières atmosphériques de silice cristalline.
- ▲ Connaître les opérations de travail susceptibles de causer l'exposition à la silice cristalline.
- ▲ Participer aux programmes de contrôle de la pollution atmosphérique et de formation offerts par l'employeur.
- ▲ Connaître et utiliser les commandes des équipements en option notamment les pulvérisateurs, les ventilations locales par aspiration et les cabines fermées munies d'air conditionné à pression positive si l'appareil en est équipé. Au cas contraire, s'assurer de porter un masque respiratoire.
- ▲ Lorsque le port de masques respiratoires est requis, s'assurer qu'ils sont approuvés pour la protection contre la poussière contenant de la silice cristalline. Ne pas modifier le masque respiratoire de quelque manière que ce soit. Les travailleurs utilisant des masques respiratoires bien ajustés ne doivent pas avoir de la barbe ou de la moustache pouvant compromettre l'étanchéité du masque au visage.
- ▲ Si possible, porter des vêtements de travail jetables ou lavables pour travailler et ensuite se changer et porter des vêtements propres avant de quitter le site de travail.
- ▲ Éviter de manger, boire, utiliser des produits de tabac ou d'appliquer des produits cosmétiques dans des lieux exposés à la poussière contenant de la silice cristalline.
- ▲ Garder les aliments, la boisson et les objets personnels loin de la surface de travail.
- ▲ Une fois sorti de la zone d'exposition, se laver les mains et le visage avant de manger, boire, fumer ou d'appliquer des produits cosmétiques.

Manipuler les produits chimiques correctement

- ▲ Porter des vêtements de protection.
- ▲ Manipuler tous les produits chimiques avec soin.
- ▲ Suivre les instructions sur l'étiquette du contenant.
- ▲ Les produits chimiques agricoles peuvent être dangereux. Une utilisation incorrecte peut blesser gravement les personnes et les animaux, endommager les plantes et le sol et entraîner des dommages matériels.
- ▲ L'inhalation de fumées dégagées par tout type d'incendie d'origine chimique peut être extrêmement dangereuse pour la santé.
- ▲ Entreposer ou éliminer les produits chimiques inutilisés conformément aux spécifications du fabricant des produits chimiques.

Cette page est volontairement vierge.

Étiquettes de sécurité

Le râteau motorisé est livré équipé de toutes les étiquettes de sécurité mises en place. Sa conception a été pensée pour aider l'utilisateur à faire fonctionner l'accessoire en toute sécurité. Lire et suivre les directives.

1. *Maintenir toutes les étiquettes de sécurité en bon état de propreté et lisibles.*
2. *Se référer à la présente section pour le bon positionnement des étiquettes. Remplacer toutes les étiquettes endommagées ou manquantes. Commander des étiquettes neuves auprès du concessionnaire Kubota le plus proche. Pour trouver le concessionnaire le plus proche, visiter le localisateur de concessionnaires au www.landpride.com.*
3. *Pour certains équipements neufs installés pendant une réparation, il est nécessaire que des étiquettes de sécurité soient apposées au composant remplacé conformément à ce qui est spécifié par Kubota. En commandant de nouveaux composants, s'assurer que les bonnes étiquettes de sécurité sont comprises dans la demande.*
4. *Se référer à la présente section pour le bon positionnement des étiquettes. Pour installer de nouvelles étiquettes :*
   a. *Nettoyer la surface où l'étiquette doit être apposée.*
   b. *Vaporiser de l'eau savonneuse sur la surface nettoyée.*
   c. *Peler le dos de l'étiquette et presser l'étiquette fermement sur la surface d'installation.*
   d. *Repousser toutes les bulles d'air à l'aide d'une carte de crédit ou tout autre type d'objet comparable à bord droit.*

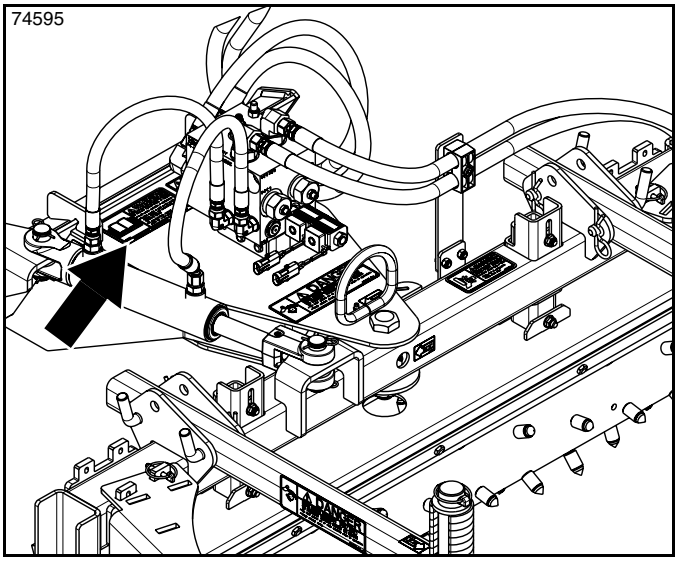

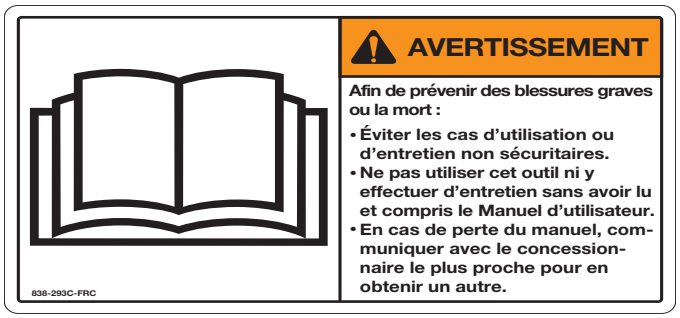

838-293C-FRC

Avertissement : Lire le Manuel d'utilisateur.

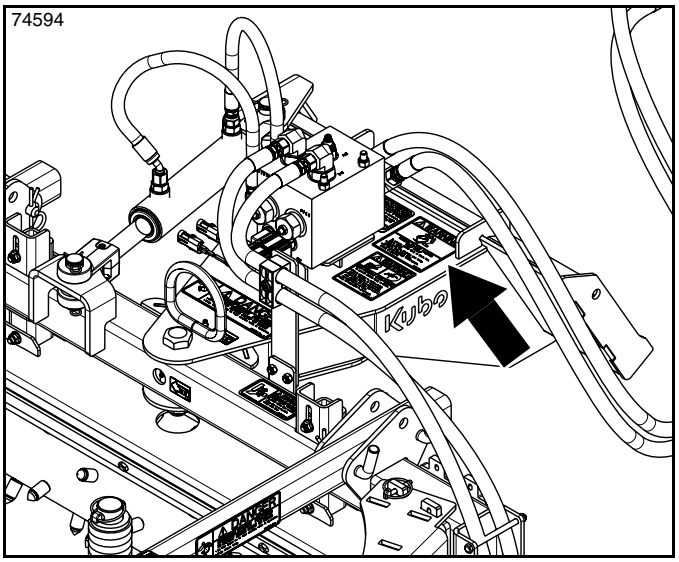

838-107C-FRC

Avertissement : Risque lié à la projection d'objets

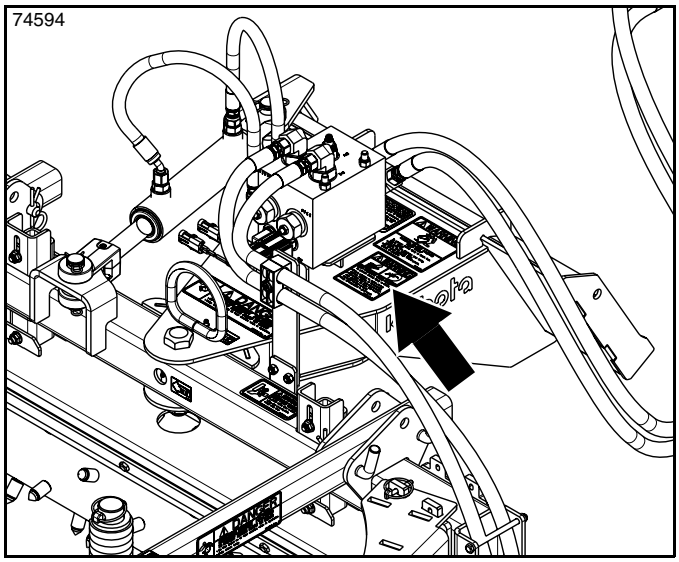

818-339C-FRC

Avertissement : Risque lié aux liquides à haute pression

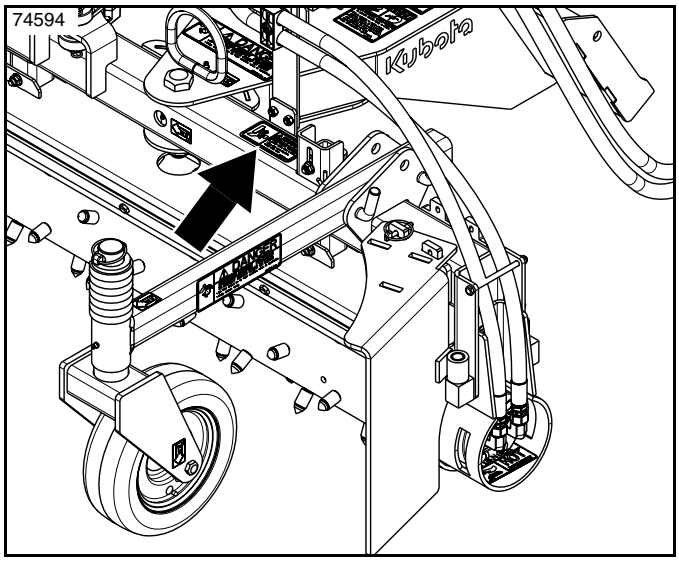

818-798C-FRC

Avertissement : Risque au point de pincement

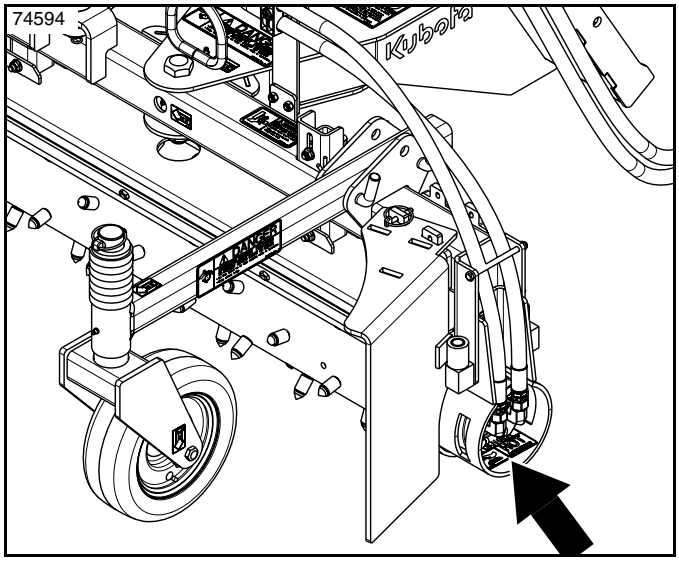

844-001C-FRC

Danger : Risque de brûlure

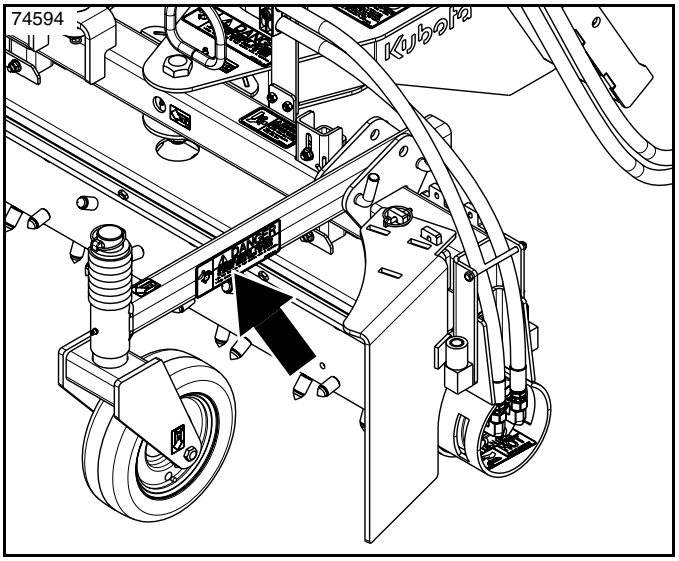

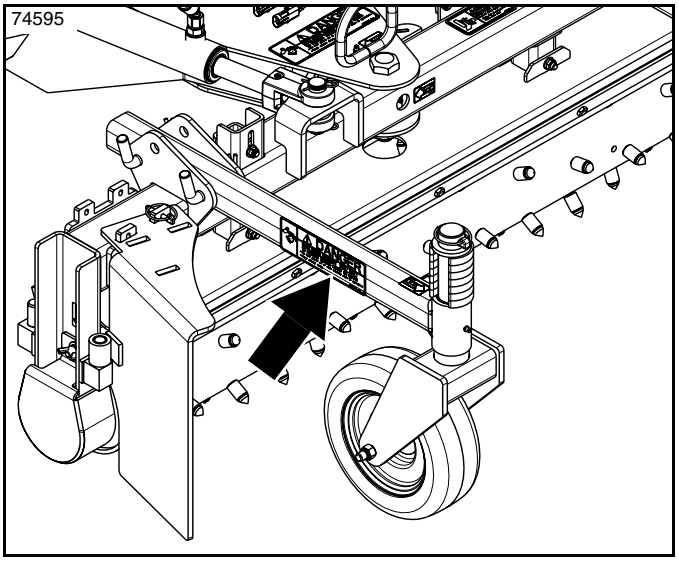

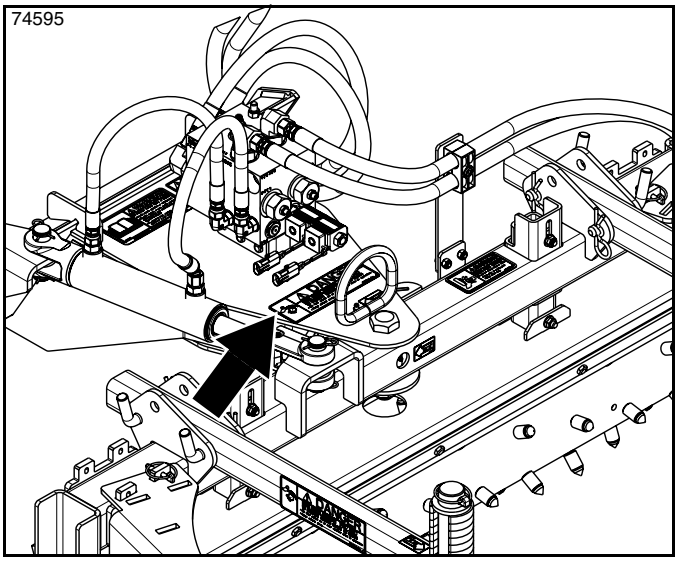

818-254C-FRC

Danger : Risque d'enchevêtrement

Trois endroits : Comme illustré

Kubota souhaite la bienvenue à l'acheteur dans la famille grandissante de nouveaux propriétaires de produits. Ce râteau motorisé pour chargeur compact a été conçu avec soin et construit par des travailleurs compétents à partir de matériaux de qualité. Un montage adéquat, un entretien régulier et des pratiques d'utilisation sécuritaire procureront des années d'usage satisfaisant de cet appareil.

Application

Grâce à son rouleau clouté à pointes au carbure, sa lame de contrôle des matières en uréthane très résistante et réglable et son inclinaison de 25 degrés à gauche et à droite, le râteau motorisé pour chargeur compact CSR1048 de Kubota transformera votre chargeur utilitaire en l'outil parfait pour l'aménagement paysager. Ce râteau motorisé est conçu pour niveler, ratisser et retirer les objets indésirables tels que les rochers, les pierres, les mottes, les petites racines, les branches, les brindilles et d'autres matériaux de nature ou de taille similaire. Ils peuvent également réduire la croissance des mauvaises herbes indésirables et préparer un lit de semences pour la plantation. Ces râteaux motorisés sont d'excellents outils pour rénover et rajeunir les parcs d'entreposage, les pistes d'avertissement et les allées en gravier et en cendres. Le rouleau à entraînement hydraulique tourne dans les deux sens pour les déplacements vers l'avant et vers l'arrière. Cela permettra à l'utilisateur de déplacer la terre comme une lame niveleuse, d'andainer les rochers comme un râteau et de travailler le sol comme un pulvériseur – le tout à partir d'un seul outil.

Se référer aux **« Spécifications et capacités »** à la page 33 et aux **« Caractéristiques et avantages »** à la page 34 pour obtenir des informations supplémentaires et les options d'amélioration de la performance.

Utilisation du présent manuel

- Ce Manuel d'utilisateur est conçu pour aider à se familiariser avec la sécurité, le montage, l'utilisation, les réglages, le dépannage et l'entretien. Lire ce manuel et suivre les recommandations pour garantir une utilisation sûre et efficace.
- L'information contenue dans ce manuel était à jour au moment de mettre sous presse. Certaines pièces peuvent varier légèrement pour garantir le meilleur rendement du produit.
- Pour commander un nouveau Manuel d'utilisateur ou un nouveau Manuel des pièces, communiquer avec un concessionnaire agréé. Les manuels peuvent également être téléchargés gratuitement à partir de notre site Web au www.landpride.com.

Terminologie

La « droite » et la « gauche », comme mentionné dans le présent manuel, sont déterminées par la direction vers laquelle l'utilisateur regarde lorsqu'il se trouve sur le siège du conducteur, à moins qu'il en soit spécifié autrement.

Aide au propriétaire

Le concessionnaire doit effectuer l'enregistrement de la garantie en ligne au moment de l'achat. Cette information nous est essentielle pour offrir un service de qualité à la clientèle.

Les pièces du râteau motorisé pour chargeur compact ont été spécialement conçues par Kubota/Land Pride et doivent être remplacées uniquement par des pièces d'origine Kubota. Communiquer avec un concessionnaire Kubota si un service à la clientèle ou des pièces de réparation sont nécessaires. Les concessionnaires Kubota disposent du personnel compétent, des pièces de réparation et de l'équipement nécessaire pour réparer ou entretenir l'outil.

Numéro de série

À des fins de référence et de service rapide, noter le numéro de modèle et le numéro de série sur la page intérieure de la couverture et également sur la page de la garantie. Toujours indiquer le numéro de modèle et le numéro de série en commandant des pièces et dans toute correspondance envoyée à un concessionnaire Kubota. Pour repérer la plaque du numéro de série, consulter la Figure 1.

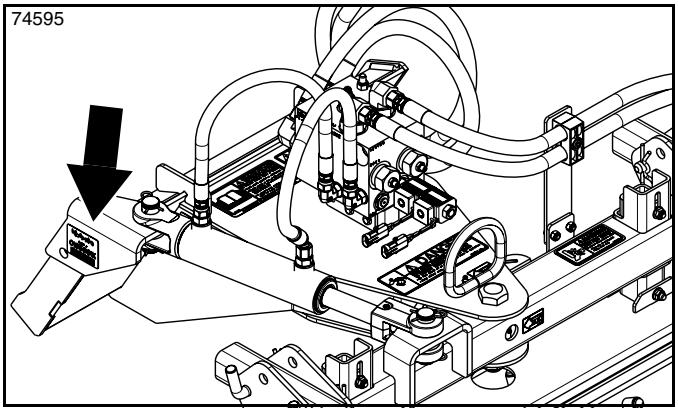

Emplacement du numéro de série
Figure 1

Assistance supplémentaire

Le concessionnaire vise l'entière satisfaction de l'utilisateur par rapport au nouvel accessoire. Si pour une quelconque raison certaines sections du présent manuel ne semblent pas claires ou pour signaler toute insatisfaction relative à un service reçu, nous recommandons ce qui suit :

1. Signaler tout problème relatif à l'accessoire au personnel du concessionnaire afin qu'il puisse le résoudre.
2. En cas d'insatisfaction, s'adresser au concessionnaire en titre ou au directeur général de la concession, expliquer le souci/le problème et demander de l'assistance.
3. Pour de l'assistance supplémentaire, écrire à :

Kubota by Land Pride
Service Department

1525 East North Street
P.O. Box 5060
Salina, KS 67402-5060 É.-U.

Adresse électronique
lpservicedept@landpride.com

Exigences relatives au chargeur compact

Le râteau motorisé est conçu pour être fixé aux chargeurs utilitaires compacts respectant les spécifications suivantes :

Type d'attelage. . . . . Fixation rapide CII*
Pression hydraulique maximale . . . .20,7 MPa (3 000 lb/po²)
Débit hydraulique. . . . . .38 à 76 L/min (10 à 20 gal US/min)
Sorties hydrauliques . . Une sortie mâle et une sortie femelle
* CII (Interface courante dans l'industrie)

AVERTISSEMENT

Afin d'éviter des blessures graves ou la mort :

Vérifier la capacité de fonctionnement, la capacité de levage et les spécifications de fonctionnement dans le Manuel d'utilisateur de l'engin motorisé. Le fait d'excéder les capacités nominales et les spécifications peut entraîner la perte de contrôle, le renversement ou d'autres risques graves.

Exigences liées au couple

Se reporter au **« Tableau des couples de serrage »** à la page 36 pour déterminer les couples de serrage appropriés lors du serrage de la quincaillerie.

Avant de commencer

AVERTISSEMENT

Afin d'éviter des blessures graves ou la mort :

L'utilisation de cet accessoire doit se limiter uniquement aux personnes qui ont lu et compris tout le contenu du présent manuel, et qui ont reçu une formation adéquate à l'utilisation sûre de cet accessoire. À défaut de lire, bien comprendre et suivre les consignes formulées dans le présent manuel peut entraîner des blessures graves ou la mort.

Ce râteau motorisé pour chargeur compact a été partiellement monté en usine. Une certaine préparation sera nécessaire pour finir le montage de l'accessoire.

S'assurer que le chargeur compact prévu est conforme aux exigences énoncées à la rubrique **« Exigences relatives au chargeur compact »** ci-dessus. Lire et bien comprendre le Manuel d'utilisateur du râteau motorisé. Une bonne compréhension du fonctionnement de l'appareil en facilitera le montage et la configuration.

Parcourir la **« Liste de vérification avant le montage »** sur cette page avant de monter le râteau motorisé compact. Pour procéder plus rapidement au montage et rendre le travail plus sécuritaire, s'assurer de disposer de toutes les pièces et de l'équipement nécessaires à la portée de la main.

Liste de vérification avant le montage

✔	Vérifications	Référence
☐	Disposer d'un chariot élévateur à fourche ou d'un chargeur à direction différentielle muni de chaînes au format recommandé et de supports de sécurité capables de soulever l'équipement.	
☐	S'assurer d'être au moins deux personnes pour le montage.	
☐	S'assurer que tous les composants majeurs et les pièces détachées sont expédiés avec l'accessoire.	Manuel d'utilisateur
☐	Vérifier à deux reprises pour s'assurer que toutes les pièces, les attaches et les goupilles sont installées aux endroits prescrits pour réduire les risques liés à l'utilisation incorrecte d'un boulon. En cas de doute, se référer au Manuel des pièces. **REMARQUE :** Toute la quincaillerie montée en usine est installée au bon endroit. Se souvenir de l'emplacement d'une pièce ou d'une attache qu'on a retirée. Garder les pièces séparées.	Manuel d'utilisateur 321-150MK-FRC Manuel des pièces 321-150PK
☐	S'assurer que les pièces mobiles se déplacent librement, que les boulons sont serrés et que les goupilles fendues sont ouvertes.	Manuel d'utilisateur
☐	S'assurer que toutes les étiquettes de sécurité sont placées correctement et qu'elles sont lisibles. Les remplacer si elles sont endommagées.	Page 6

Procédure d'arrêt du chargeur utilitaire compact

Ce qui suit représente les procédures d'arrêt de base pour le chargeur compact. Suivre ces procédures et toutes les procédures d'arrêt supplémentaires prévues dans le Manuel d'utilisateur du chargeur compact avant de quitter la plateforme de l'utilisateur.

1. Stationner le chargeur utilitaire compact avec l'accessoire sur une surface ferme et de niveau.
2. Réduire la vitesse du moteur.
3. Arrêter l'alimentation auxiliaire à l'accessoire.
4. Abaisser les bras du chargeur jusqu'à la position la plus basse ou jusqu'à ce que l'accessoire repose uniformément au sol ou sur des bloc de maintien non constitués de béton.
5. Arrêter le moteur du chargeur utilitaire compact. Consulter le Manuel d'utilisateur du chargeur utilitaire compact pour les procédures d'arrêt du moteur.
6. Si le chargeur utilitaire compact est équipé d'une soupape de décharge, actionner cette soupape pour relâcher toutes les pressions hydrauliques vers les raccords à dégagement rapide. Consulter le Manuel d'utilisateur du chargeur utilitaire compact pour obtenir des instructions supplémentaires sur la façon de relâcher les pressions hydrauliques.
7. Attendre que tous les composants soient entièrement immobiles avant de quitter la plateforme de l'utilisateur.
8. Pour monter sur le chargeur utilitaire compact ou en redescendre, utiliser les poignées de maintien et les surfaces antidérapantes.

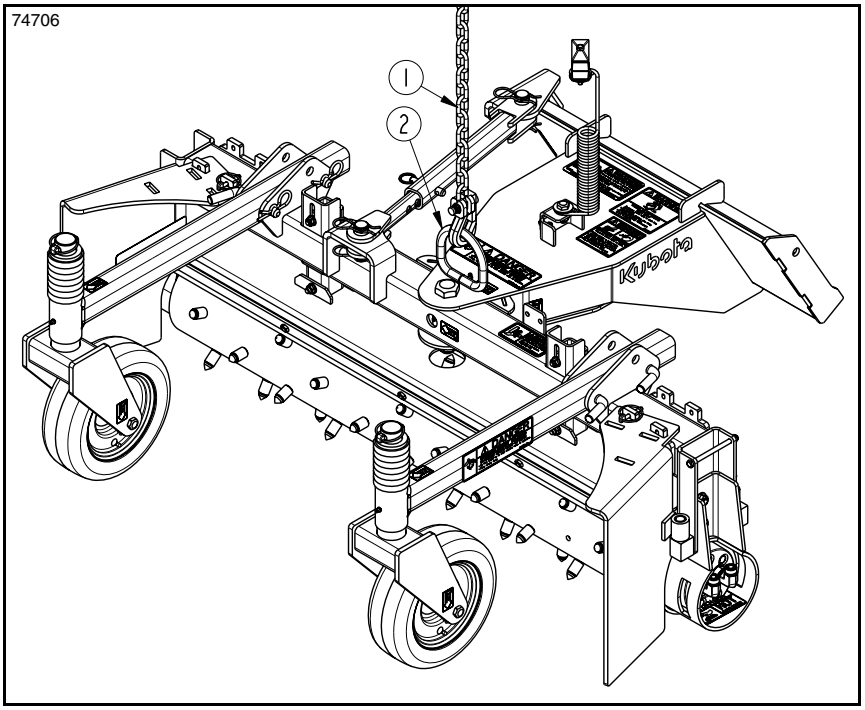

Point d’ancrage de levage/transport
Figure 1-1

Point d’ancrage de levage/transport

Consulter la Figure 1-1 :

IMPORTANT : Ne pas endommager les composants hydrauliques au moment d’atteler le râteau.

Accrocher la chaîne de levage/de transport (nº 1) sur le point d’ancrage (nº 2). S’assurer que la chaîne et son crochet n’entrent pas en contact avec des composants hydrauliques.

Au moment d’atteler le râteau motorisé à une remorque, passer la chaîne (nº 1) dans le point d’ancrage (nº 2) et l’attacher aux deux côtés de la remorque en s’assurant qu’elle tire le râteau vers l’avant. Faire passer une seconde chaîne sur les deux côtés de la plaque d’attelage et attacher les extrémités de chaîne aux deux côtés de la remorque en s’assurant qu’elle tire le râteau vers l’arrière.

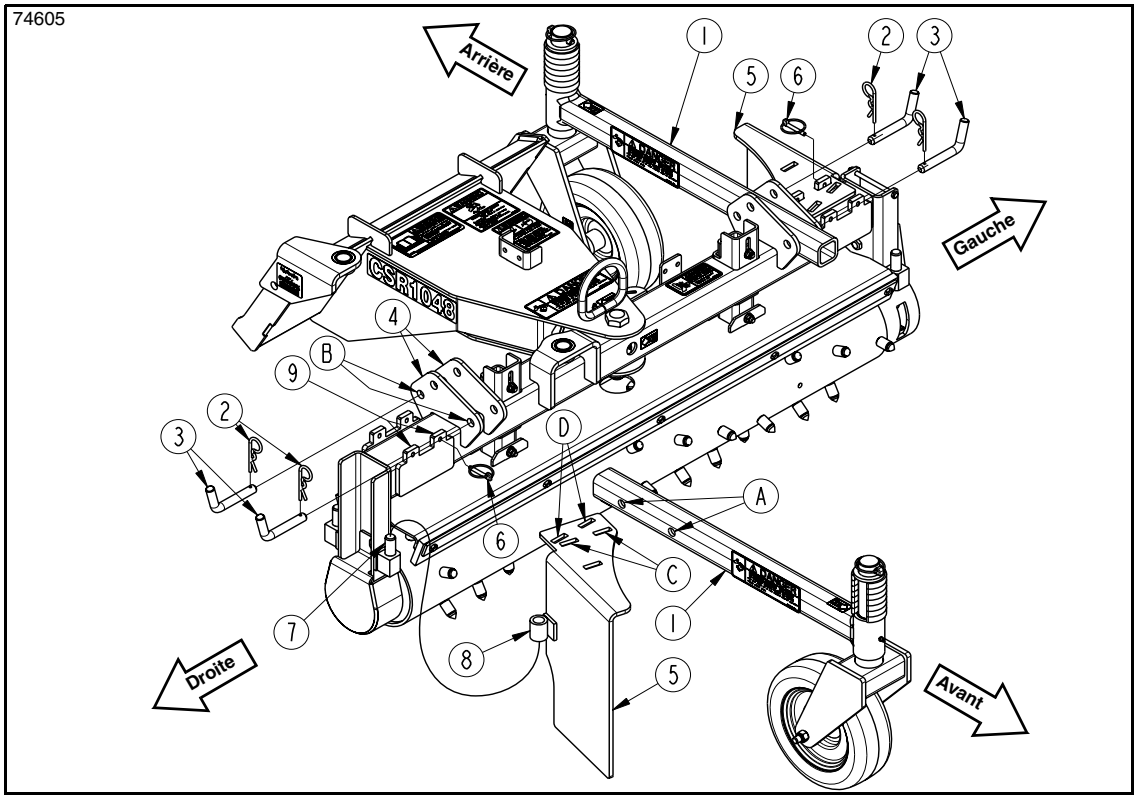

Configuration de la roue de jauge et de la plaque latérale
Figure 1-2

Configuration de la roue de jauge et de la plaque latérale

Consulter la Figure 1-2 :

Le râteau motorisé est expédié avec les roues de jauge (nº 1) et les plaques latérales (nº 5) montées à l'arrière comme illustré sur le côté gauche de l'illustration ci-dessus. Les roues de jauge doivent être repositionnées à l'avant comme illustré sur le côté droit de l'illustration ci-dessus. Les plaques latérales sont conçues pour être utilisées à l'arrière ou à l'avant.

Roues de jauge

REMARQUE : Les roues de jauge doivent être montées à l'avant ou dans la position désengagée pour fonctionner. Des roues de jauge montées à l'arrière peuvent endommager le râteau.

Déplacer les roues de jauge de l'arrière vers l'avant comme suit :

1. Sur le côté gauche, retirer les goupilles fendues (nº 2), les goupilles coudées (nº 3) et la roue de jauge (nº 1).
2. Répéter les étapes 1 pour retirer la roue de jauge montée à l'arrière sur le côté droit.
3. À l'avant, sur le côté droit, aligner les trous (A) prévus dans l'une des roues de jauge retirées (nº 1) sur les trous (B) prévus dans les plaques de chape (nº 4).
4. Fixer la roue de jauge (nº 1) aux plaques de chape (nº 4) au moyen des goupilles coudées (nº 3). Fixer les goupilles coudées au moyen de goupilles fendues (nº 2).
5. Répéter les étapes 3 et 4 pour fixer l'autre roue de jauge (nº 1) sur le côté avant gauche.

Plaques latérales

REMARQUE : Les plaques latérales peuvent être montées à l'avant ou à l'arrière. Déplacer les plaques latérales vers l'avant dans la configuration du concessionnaire pour les afficher dans leur position la plus fréquemment utilisée.

Déplacer les plaques latérales de l'arrière vers l'avant comme suit :

1. Sur le côté gauche, retirer la cheville d'essieu (nº 6) et la plaque latérale (nº 5).
2. Répéter l'étape 1 pour retirer la plaque latérale (nº 5) montée à l'arrière sur le côté droit.
3. Fixer la plaque latérale (nº 5) retirée par l'arrière, le côté gauche à l'avant, le côté droit comme suit :
   a. Abaisser doucement la plaque latérale (nº 5) sur le tourillon (nº 7).
   b. Tout en abaissant la plaque latérale, aligner les fentes inclinées (D) ou les fentes perpendiculaires (C) sur les tenons (nº 9).
   c. Continuer d'abaisser la plaque latérale jusqu'à ce qu'elle repose sur le châssis principal.
   d. Insérer la cheville d'essieu (nº 6) à travers le tenon (nº 9) comme illustré. Fermer le circlip de fils sur le tenon pour empêcher la cheville d'essieu de tomber.
4. Répéter les étapes 3a à 3d pour fixer l'autre plaque latérale (nº 5) sur le côté avant gauche.

Montage du collier de serrage à ressort

Le collier de serrage à ressort est utilisé uniquement avec l'ensemble d'orientation manuelle en option. Ignorer ces instructions si le râteau motorisé est configuré avec l'ensemble d'orientation hydraulique en option.

AVERTISSEMENT

Afin d'éviter des blessures graves ou la mort :

Garder le corps, les extrémités corporelles, les vêtements lâches, les tirettes, etc. à l'écart des points de pincement comme les composants rotatifs, déployables ou rétractables. Fixer les points de pincement pour faire en sorte qu'ils demeurent immobiles avant d'y entreprendre des travaux, ou à proximité de ceux-ci.

Consulter la Figure 1-3 :

1. Fixer le support de la bride à ressort (nº 4) au support de montage (A) à l'aide des boulons GR5 de 5/16 po – 18 x 3/4 po (nº 1) et des écrous hexagonaux à frein élastique (nº 2). Serrer les écrous à frein élastique au couple approprié.
2. Fixer le ressort (nº 7) au support de la bride à ressort (nº 4) à l'aide d'un boulon GR5 de 1/2 po – 13 x 1 1/4 po (nº 6), d'une rondelle plate (nº 5) et d'un écrou hexagonal dentelé (nº 3) comme illustré. Serrer l'écrou dentelé au couple approprié.

Consulter la Figure 1-4 :

3. Insérer un boulon de 5/16 x 3 po (nº 15) à travers la plaque de couvercle (nº 14), et la bride supérieure (nº 13).
4. Positionner la bride supérieure (nº 13) au-dessus des tuyaux hydrauliques (nº 16) comme illustré et insérer le boulon (nº 15) entre les tuyaux.

Consulter la Figure 1-3 :

5. Continuer d'insérer le boulon (nº 15) à travers la bride inférieure (nº 12), la plaque de couvercle (nº 11), la rondelle de protection (nº 10), le ressort (nº 7) et la rondelle de protection (nº 9).
6. Fixer le boulon (nº 15) au moyen de l'écrou à frein élastique (nº 8). Visser l'écrou à frein élastique sans le serrer pour l'instant.

Consulter la Figure 1-4 :

7. Ajuster la longueur des tuyaux hydrauliques (nº 16) entre les coudes (nº 17) et les colliers de serrage (nºs 12 et 13) pour permettre un mouvement complet de la liaison télescopique (nº 18) sans solliciter les coudes (nº 17).
8. Serrer l'écrou (nº 8) au couple approprié pour un boulon GR5 de 5/16 po – 18.

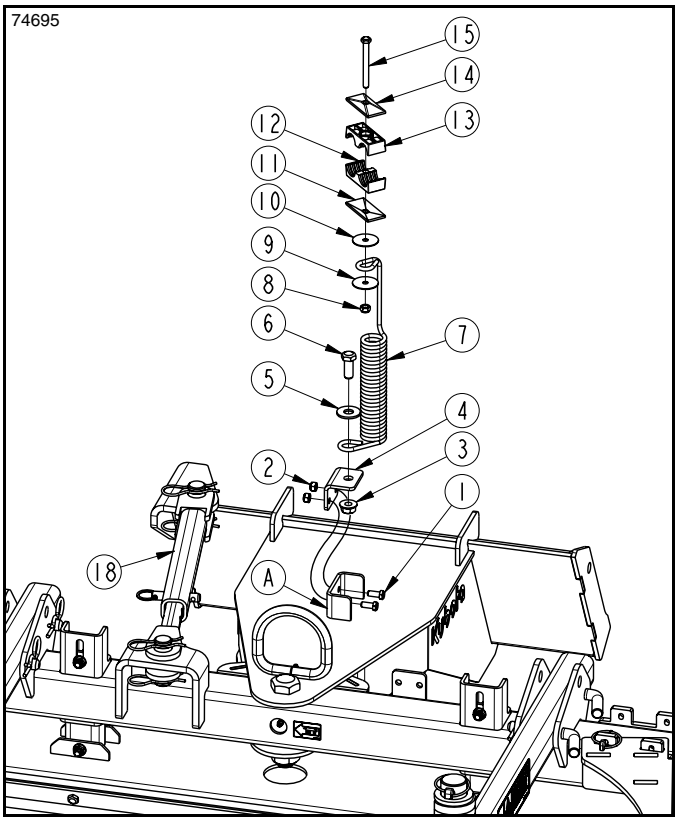

Montage du collier de serrage à ressort
Figure 1-3

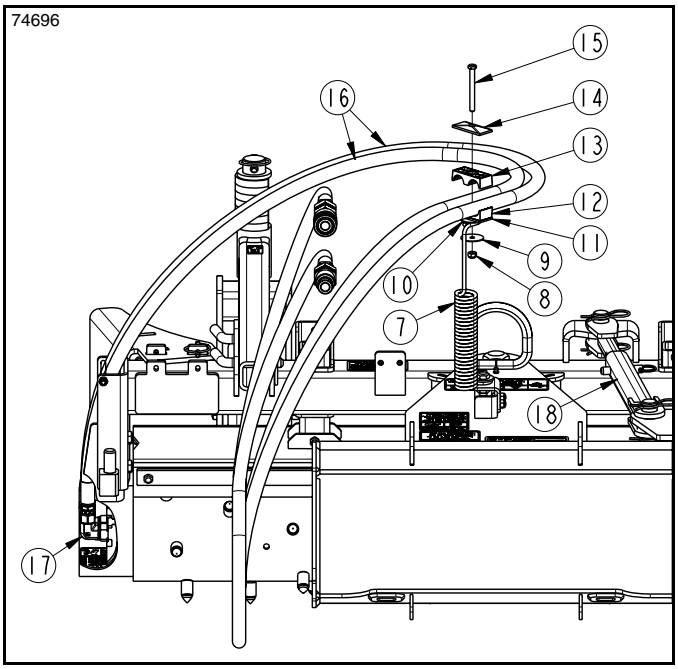

Montage du collier de serrage à ressort
Figure 1-4

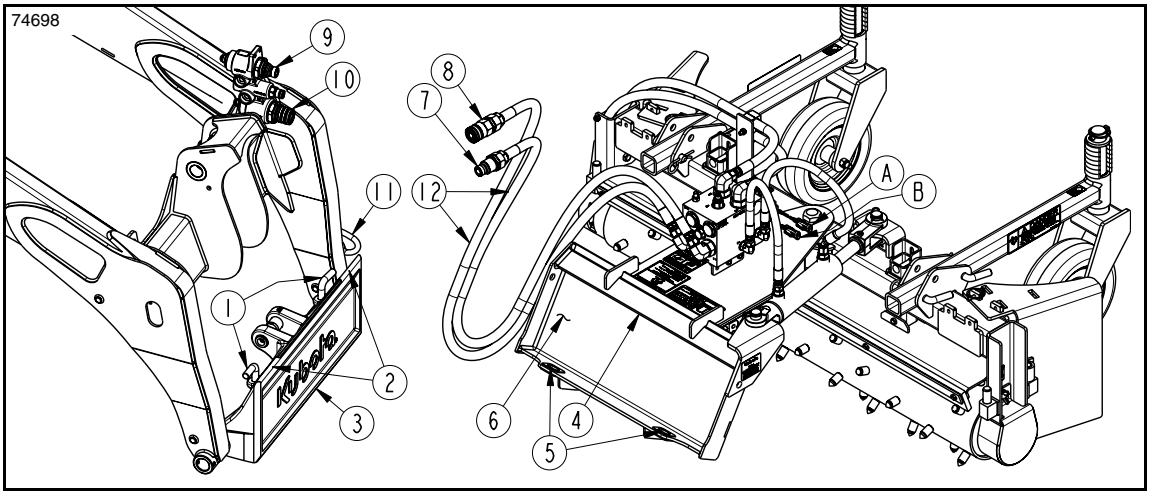

Attelage/dételage du râteau motorisé (ensemble d'orientation hydraulique en option illustré)
Figure 1-5

Attelage du râteau motorisé

⚠ DANGER

Afin d'éviter des blessures graves ou la mort :

Un risque d'écrasement est présent pendant l'attelage et le dételage de l'accessoire. Ne pas autoriser quiconque à se tenir entre l'accessoire et l'engin motorisé en approchant de l'accessoire ou en reculant vers celui-ci. Ne pas utiliser les commandes hydrauliques lorsque quelqu'un se tient près de l'engin motorisé ou de l'accessoire.

⚠ AVERTISSEMENT

Afin d'éviter des blessures graves ou la mort :

- *Utiliser les marches, les poignées de maintien et les surfaces antidérapantes sur le chargeur compact pour monter dans le chargeur ou en descendre. Le fait d'utiliser des surfaces non approuvées en guise de marche ou de poignée peut poser un risque de chute.*
- *Vérifier fréquemment le vérin d'attelage. Un vérin d'attelage inadéquat peut provoquer le relâchement de l'accessoire de la plaque d'attelage du chargeur et le faire tomber.*
- *Vérifier la capacité de fonctionnement, la capacité de levage et les spécifications de fonctionnement dans le Manuel d'utilisateur de l'engin motorisé. Le fait d'excéder les capacités nominales et les spécifications peut entraîner la perte de contrôle, le renversement ou d'autres risques graves.*

Attelage du râteau motorisé

Consulter la Figure 1-5 :

1. Vérifier les plaques d'attelage du chargeur et du râteau motorisé avant d'atteler le râteau. S'assurer que tous les composants sont en bon état de marche avant leur mise en service :
   a. Vérifier s'il y a des débris dans les plaques d'attelage du chargeur et du râteau et les retirer.
   b. S'assurer que les plaques d'attelage ne présentent aucune fissure structurale. Réparer ou remplacer les plaques d'attelage au besoin.
   c. Vérifier fréquemment les composants des attelages. Réparer ou remplacer les pièces excessivement usées, pliées, endommagées ou manquantes.
   d. Lubrifier les goupilles de verrouillage (nº 1) à l'intervalle recommandé dans le manuel du chargeur compact.
   e. Vérifier le fonctionnement des goupilles de verrouillage (nº 1). Les goupilles de verrouillage doivent bouger librement et se déployer complètement dans les fentes inférieures de la plaque d'attelage (nº 5).
2. Soulever les goupilles de verrouillage (nº 1) en tournant les poignées à 180 degrés jusqu'à ce qu'elles soient orientées comme illustré.
3. Utiliser les marches/surfaces antidérapantes et saisir les poignées sur le chargeur compact pour monter à bord et descendre de l'appareil.
4. Démarrer le chargeur compact.
5. Conduire lentement jusqu'au râteau motorisé tout en s'assurant que le haut de la plaque d'attelage du chargeur (nº 2) est parallèle à la barre d'angle supérieure du râteau (nº 4).
6. Incliner le haut de la plaque d'attelage du chargeur (nº 2) légèrement vers l'avant.
7. Placer le haut de la plaque d'attelage du chargeur (nº 2) sous la barre d'angle supérieure du râteau (nº 4) et lever doucement la plaque d'attelage du chargeur (nº 3) jusqu'à ce que la plaque d'attelage du chargeur repose sous la barre d'angle supérieure.
8. Incliner la partie supérieure de la plaque d'attelage du chargeur (nº 2) jusqu'à ce que la plaque d'attelage du râteau (nº 6) entre complètement en contact avec l'avant de la plaque d'attelage du chargeur (nº 3) et que la plaque d'attelage du râteau motorisé (nº 6) soit légèrement levée du sol.
9. Arrêter le chargeur compact avant de descendre. Se référer à la rubrique **« Procédure d'arrêt du chargeur utilitaire compact »** à la page 10.
10. Abaisser les goupilles de verrouillage (nº 1) en tournant les poignées à 180 degrés jusqu'à ce qu'elles pointent vers l'intérieur. Au besoin, cogner sur les goupilles de verrouillage pour les pousser vers le bas et à travers les fentes inférieures (nº 5).
11. Vérifier le raccord de l'attelage pour voir s'il est correctement verrouillé.
    a. S'assurer que le haut de la plaque d'attelage du chargeur (nº 2) repose complètement sous la barre d'angle supérieure du râteau (nº 4).

b. S'assurer que la partie inférieure de la plaque d'attelage du chargeur (nº 3) repose contre la plaque d'attelage du râteau (nº 6).

c. S'assurer que les goupilles de verrouillage (nº 1) sont complètement insérées dans les fentes inférieures (nº 5) et sont complètement abaissées.

Raccordement du système hydraulique

AVERTISSEMENT

Afin d'éviter des blessures graves ou la mort :

- *Le liquide hydraulique à haute pression peut pénétrer la peau ou dans les yeux, entraînant ainsi des blessures graves. Porter des gants de protection et des lunettes de protection ou des lunettes étanches en travaillant avec des systèmes hydrauliques. Utiliser un bout de carton ou de bois plutôt que ses mains pour vérifier la présence de fuites. En cas d'accident, recourir immédiatement à des soins médicaux en urgence pour éviter la gangrène. NE PAS TARDER.*
- *Arrêter l'engin motorisé et relâcher toute la pression hydraulique de l'équipement avant de brancher ou débrancher les tuyaux hydrauliques à l'engin motorisé.*
- *S'assurer que les tuyaux hydrauliques sont correctement acheminés sans torsion pour éviter leur étirement, leur pincement ou leur déformation. Un tuyau hydraulique endommagé peut éclater et laisser fuir du liquide hydraulique.*
- *Le liquide hydraulique se réchauffe lorsque le chargeur compact est en marche. Ceci pourrait entraîner le réchauffement des tuyaux hydrauliques et des raccords hydrauliques. Porter des gants pour travailler sur des composants hydrauliques ou pour connecter et déconnecter les raccords hydrauliques.*

IMPORTANT : Il incombe au propriétaire/à l'utilisateur d'acheminer les tuyaux. Les tuyaux pincés ou étirés sont exclus de la garantie.

IMPORTANT : S'assurer que les raccords d'attelage des tuyaux hydrauliques et de l'engin motorisé sont propres avant de les raccorder.

Consulter la Figure 1-5 à la page 14 :

1. Relâcher toute la pression hydraulique des conduites auxiliaires.
2. Passer les tuyaux hydrauliques (nº 12) dans le support de tuyau (nº 11) sur le côté gauche des bras du chargeur.
3. Nettoyer les raccords à dégagement rapide (nºs 7 et 8) et les sorties à haute pression (nºs 9 et 10). Connecter les raccords aux sorties à haute pression. S'assurer qu'ils sont entièrement engagés. Si non, vérifier les points suivants :
   - Les raccords sont du même type et de la même taille.
   - La pression hydraulique auxiliaire des raccords du chargeur a été libérée.
4. Placer les tuyaux hydrauliques à un endroit où ils ne risquent pas d'être étirés, coudés ou pincés. Au besoin, ajouter des attache de câbles pour les protéger d'éventuels dommages.

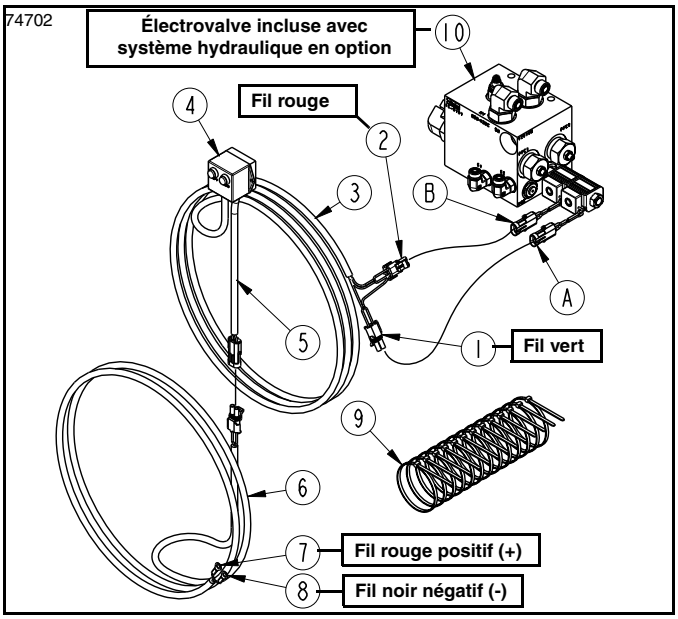

Connecteur de batterie avec commutateur en option
Figure 1-6

Raccordement du faisceau de commande (en option)

Consulter la Figure 1-6 :

Ce faisceau de commande est utilisé avec l'ensemble d'orientation hydraulique en option. Il donne la possibilité d'orienter le râteau de manière hydraulique. Il comporte deux œillets (nºs 7 et 8) à fixer à la batterie et deux connecteurs (nºs 1 et 2) à fixer au solénoïde. Le câblage inclus est suffisant pour monter magnétiquement la boîte de commande près de l'utilisateur ou à environ 2,7 mètres (9 pieds) du solénoïde. Installer le faisceau de câbles de la manière suivante :

1. Déconnecter le fil de terre noir négatif (-) de la borne de batterie du chargeur compact (non illustré).
2. Fixer l'œillet du fil rouge positif (+) (nº 7) à la batterie de 12 volts. Serrer la quincaillerie de fixation positive.
3. Fixer l'œillet du fil noir négatif (-) (nº 8) à la mise à la terre et reconnecter le fil de terre noir négatif (-) à la borne négative (-) de la batterie. Serrer la quincaillerie de fixation.
4. Le commutateur de commande à bouton-poussoir (nº 4) est monté à l'aide d'aimants sur la face arrière de la boîte. Placer et monter ce commutateur dans un endroit pratique facile d'accès pour l'utilisateur.
5. Connecter le faisceau de câbles alimenté par batterie (nº 6) au faisceau de câbles (nº 5).
6. Connecter le câble rouge (nº 2) au solénoïde (B) placé le plus près de l'électrovalve (nº 10).
7. Connecter le câble vert (nº 1) au solénoïde (A) placé le plus loin de l'électrovalve (nº 10).
8. Continuer à la rubrique « **Contrôle opérationnel** » à la page 16.

Contrôle opérationnel

Consulter la Figure 1-5 et la Figure 1-6 à la page 15 :

> **REMARQUE :** Treize attaches de câbles (nº 9) sont incluses dans cette trousse. Des attaches de câbles supplémentaires peuvent être nécessaires pour fixer correctement les faisceaux de câbles. Toutes les attaches de câbles supplémentaires doivent être fournies et placées par le client.

1. Avec les tuyaux hydrauliques connectés au chargeur compact, démarrer le chargeur et appuyer sur les boutons du commutateur de commande (nº 4) pour orienter le râteau motorisé dans les deux sens.
2. Si le râteau s'incline dans le sens opposé à l'angle souhaité, commuter les connecteurs (nºs 1 et 2) au niveau de l'électrovalve.
3. Si tout fonctionne correctement, fixer le faisceau de câbles (nº 3) près de l'électrovalve à l'aide d'une attache de câbles (nº 9).
4. Terminer l'extrémité opposée du faisceau de câbles (nº 3) légèrement au-delà des raccords à dégagement rapide des tuyaux hydrauliques (nº 12).
5. À environ 30 cm (12 po) des raccords à dégagement rapide, attacher le faisceau de câbles (nº 3) à l'un des tuyaux hydrauliques (nº 12) à l'aide d'une attache de câbles (nº 9).
6. S'assurer que les tuyaux hydrauliques allant des raccords à dégagement rapide au râteau motorisé sont éloignés de tous les points de pincement, attacher ensuite le faisceau de câbles (nº 3) et les tuyaux hydrauliques ensemble, si nécessaire, à l'aide des attaches de câbles (nº 9).
7. Au besoin, fixer le faisceau de câbles (nºs 5 et 6) au chargeur compact à l'aide des attaches de câbles (nº 9).

Vérification du dégagement de l'équipement

Avant d'utiliser le râteau motorisé, vérifier les écarts sur toute l'amplitude de mouvement du râteau.

1. Inspecter visuellement les tuyaux hydrauliques afin de s'assurer que les tuyaux sont assez longs et qu'ils ne seront pas étirés, pincés, coudés ou emmêlés dans l'équipement. Apporter tous les réglages au tuyau avant de faire démarrer le chargeur compact.
2. S'assurer que le râteau motorisé n'entre pas en contact avec le chargeur compact en le déplaçant lentement dans toute son amplitude de mouvement. Au besoin, demander à quelqu'un de rester à proximité pour faire signe à l'utilisateur de s'arrêter en cas de problème.
   a. Faire démarrer le chargeur compact et relever l'accessoire à environ 1,5 m (5 pi) du sol.
   b. Orienter complètement le râteau motorisé vers la gauche. Lever les bras du chargeur.
   c. Incliner la partie supérieure de la plaque d'attelage complètement vers l'avant. Abaisser doucement les bras du chargeur et incliner la partie supérieure de la plaque d'attelage, si nécessaire, tout en surveillant les interférences avec les tuyaux hydrauliques et le râteau motorisé.
   d. Orienter complètement le râteau motorisé vers la droite. Soulever les bras du chargeur et répéter l'étape 2c.
3. Arrêter le chargeur utilitaire compact avant d'en descendre. Se référer à la rubrique **« Procédure d'arrêt du chargeur utilitaire compact »** à la page 10.
4. Résoudre toute interférence avant d'utiliser l'appareil.

Dételage du râteau motorisé pour chargeur compact

Consulter la Figure 1-5 à la page 14 :

1. Se référer à la rubrique **« Entreposage à long terme »** à la page 30 pour le stationnement du râteau motorisé pendant de longues périodes.
2. Stationner le chargeur utilitaire compact sur une surface plane, de niveau et ferme.
3. Abaisser les bras du chargeur jusqu'à la position la plus basse ou jusqu'à ce que le râteau motorisé repose au sol.
4. Arrêter le chargeur compact correctement en suivant les directives à la rubrique **« Procédure d'arrêt du chargeur utilitaire compact »** à la page 10.
5. Relâcher toute la pression hydraulique des conduites auxiliaires. Consulter le Manuel d'utilisateur du chargeur compact pour obtenir des instructions supplémentaires.
6. Déconnecter les tuyaux hydrauliques et le faisceau de câbles électriques du bras du chargeur.
7. Ranger les tuyaux hydrauliques et le faisceau de câbles sur le châssis du râteau avec les connecteurs et les raccords pendants, pour les protéger de la saleté et de l'humidité.
8. Soulever les goupilles de verrouillage (nº 1) en tournant les poignées à 180 degrés pour qu'elles soient orientées comme illustré. Vérifier pour s'assurer de leur sortie complète des fentes inférieures (nº 5).
9. Faire démarrer le chargeur compact et relever l'accessoire jusqu'à ce que sa plaque d'attelage soit légèrement au-dessus du sol.
10. Incliner le haut de la plaque d'attelage du chargeur (nº 2) vers l'avant de 5 à 10 degrés.
11. Abaisser lentement les bras du chargeur jusqu'à ce que la partie supérieure de la plaque d'attelage du chargeur (nº 2) soit séparée de la barre d'angle supérieure du râteau (nº 4).
12. Reculer prudemment le chargeur compact de l'accessoire tout en s'assurant que la plaque d'attelage du chargeur (nº 3) se dégage de la plaque d'attelage du râteau (nº 6).

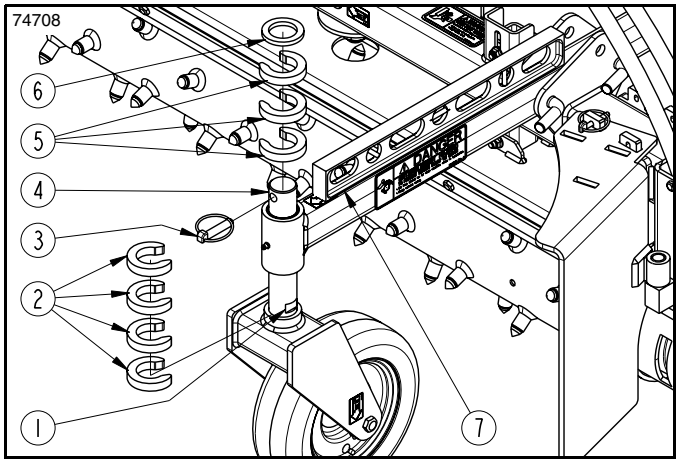

Réglages de la profondeur
Figure 2-1

Réglage des roues de jauge à la profondeur de travail

Consulter la Figure 2-1 :

Les roues de jauge de type roulette contrôlent la hauteur du rouleau pendant le fonctionnement sur le terrain. Déplacer les roues de jauge vers le haut ou le bas sur l'axe pour régler la profondeur de travail.

> **REMARQUE :** Faire fonctionner le râteau motorisé de niveau de l'avant vers l'arrière. Ne pas utiliser les bras du chargeur ou le vérin d'inclinaison sur le chargeur utilitaire compact pour commander la profondeur du rouleau. Par contre, ajuster la profondeur de rouleau au niveau des roues de jauge.

Régler la hauteur de la roue de jauge de la façon suivante :

1. Stationner le chargeur utilitaire compact et le râteau motorisé sur une surface plane et de niveau. Abaisser le râteau jusqu'à ce que le rouleau repose sur le sol.
2. Incliner la partie supérieure de la plaque d'attelage du chargeur jusqu'à ce que le râteau soit de niveau de l'avant à l'arrière. Se référer au niveau (nº 7). Sans utiliser le vérin d'inclinaison, soulever les roues de jauge du sol juste assez pour ajuster les roues de jauge.
3. Sans déplacer les bras du chargeur ou le vérin d'inclinaison, arrêter le chargeur compact en suivant les directives à la rubrique **« Procédure d'arrêt du chargeur utilitaire compact »** à la page 10.

> **REMARQUE :** Pour retirer les entretoises inférieures (nº 2), faire pivoter l'extrémité ouverte de l'entretoise pour l'aligner sur l'encoche (nº 1) et sortir l'entretoise de l'axe en la tirant.

4. Retirer la cheville d'essieu (nº 3) et la rondelle (nº 6).

   Augmentation de la profondeur utile

   Retirer le nombre désiré d'entretoises inférieures (nº 2) sous le bras de support et en ajouter à l'axe de la roue de jauge (nº 4) au-dessus du bras de support.

   Diminution de la profondeur utile

   Retirer le nombre désiré d'entretoises inférieures (nº 5) du dessus du bras de support et en ajouter à l'encoche (nº 1) au-dessous du bras de support.
5. Remplacer la rondelle (nº 6) et la cheville d'essieu (nº 3).
6. Répéter les étapes 4 et 5 ci-dessus pour l'autre roue de jauge.

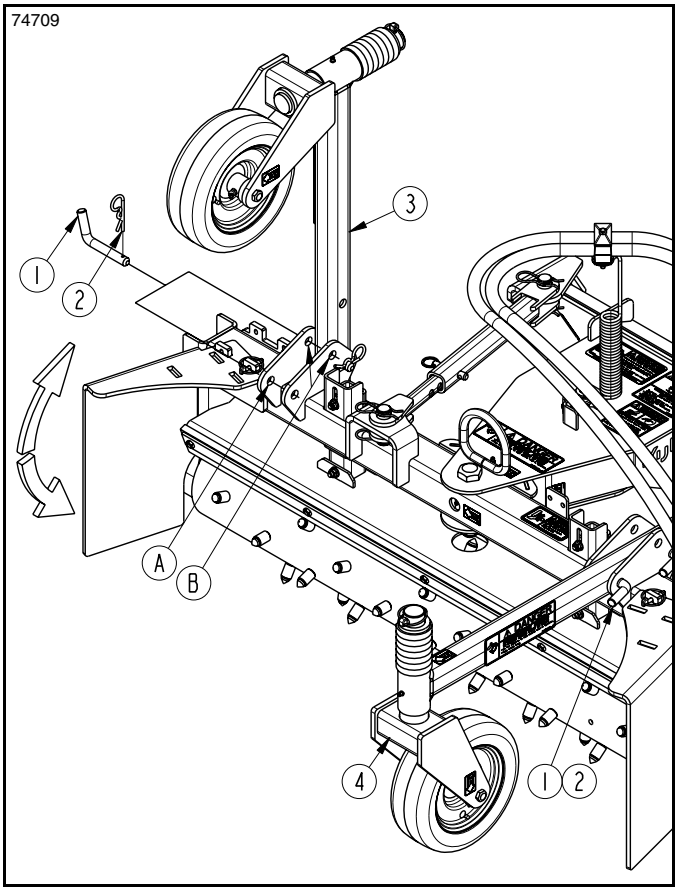

Désengagement des roues
Figure 2-2

Désengagement des roues de jauge

Consulter la Figure 2-2 :

Les roues de jauge peuvent être tournées de 90 degrés vers le haut et goupillées pour les mettre hors service.

1. Pour désengager la roue de jauge (nº 3), retirer la goupille fendue (nº 2) et la goupille coudée (nº 1) du trou avant (A).
2. Faire tourner manuellement la roue de jauge (nº 3) vers le haut jusqu'à ce qu'elle dépasse les trous (B).
3. Réinsérer la goupille coudée (nº 1) au travers des trous (B) et la sécuriser à l'aide d'une goupille fendue (nº 2).
4. Répéter les étapes 1 à 3 pour la roue de jauge (nº 4).

Lame de contrôle des matières

Consulter la Figure 2-3 :

Des lames de contrôle des matières sont montées à l'avant et à l'arrière du rouleau afin de contrôler la taille et la forme des produits ratissés et nettoyés du terrain. L'écart entre les lames de contrôle des matières et le rouleau est réglable. Un écart plus large permettra à plus de saleté et de pierres de passer sur le rouleau, tandis qu'un écart plus petit limitera la taille des pierres et des mottes qui passent et produira une finition plus fine.

Ajuster l'écart en desserrant les écrous dentelés (nº 1) et en déplaçant les lames de contrôle des matières (nº 2) vers le haut ou le bas jusqu'à obtenir l'écart souhaité. Resserrer les écrous dentelés pour fixer les lames.

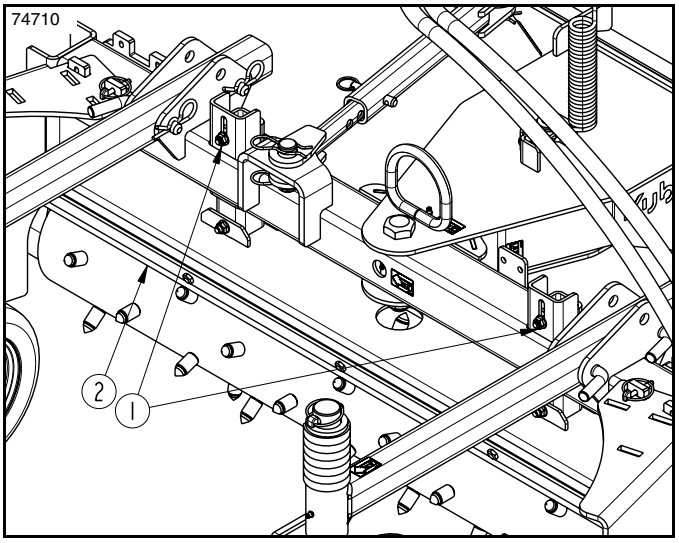

Réglage des lames de contrôle des matières
Figure 2-3

Terminologie de la plaque latérale

Consulter la Figure 2-4 et la Figure 2-5 à la page 19 :

La « plaque latérale droite » et la « plaque latérale gauche », comme mentionné dans le présent manuel, sont déterminées en faisant face au sens de fonctionnement de l'appareil lorsqu'il sera utilisé lors du déplacement vers l'avant. La plaque latérale droite (nº 1) est illustrée à la Figure 2-4 et la plaque latérale gauche (nº 2) à la Figure 2-5 à la page 19.

Lorsque l'on change les plaques latérales de l'avant vers l'arrière, la plaque latérale gauche est montée à l'arrière, côté droit, et la plaque latérale droite est montée à l'arrière, côté gauche.

Les plaques latérales sont utilisées pour rassembler et garder les pierres et les débris en face du rouleau pour distribuer la matière sur les zones basses. Elles doivent être montées à l'avant pour travailler le sol en avançant et à l'arrière pour travailler le sol en reculant.

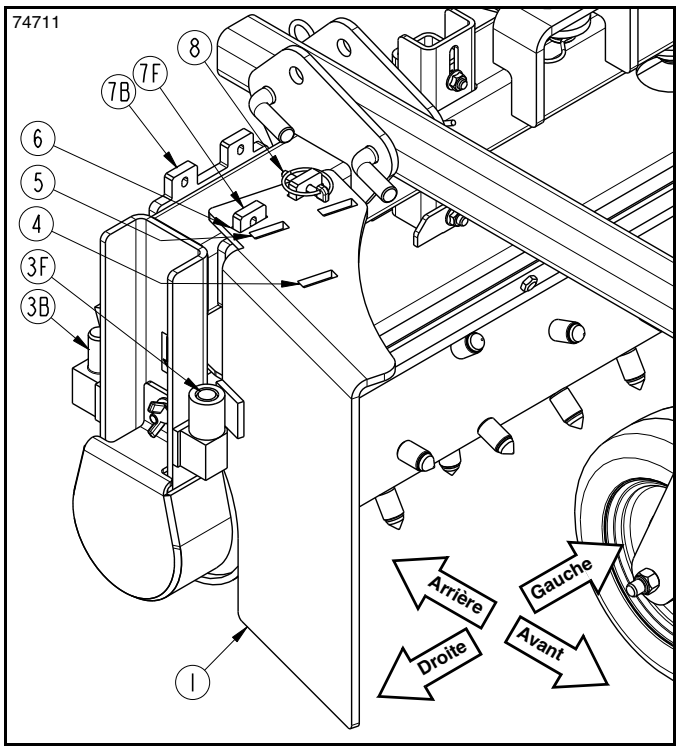

Montage à l'avant (illustré avec l'inclinaison de la plaque latérale)
Figure 2-4

Positions de montage des plaques latérales

Consulter la Figure 2-5 à la page 19 : Lors du travail du sol en marche avant, les plaques latérales sont rattachées aux languettes avant (nº 7F) et aux tourillons avant (nº 3F).

Consulter la Figure 2-6 à la page 19 : Lors du travail du sol en marche arrière, les plaques latérales sont rattachées aux languettes arrière (nº 7B) et aux tourillons arrière (nº 3B).

Les plaques latérales peuvent être ajustées de 15 degrés vers l'extérieur comme illustré à la Figure 2-4 ou de manière perpendiculaire comme illustré à la Figure 2-5 à la page 19. Utiliser les fentes (nº 6) pour incliner les plaques latérales de 15 degrés et les fentes (nº 5) pour monter les plaques latérales de manière perpendiculaire.

Montage à l'avant

Consulter la Figure 2-4 :

1. Installer la plaque latérale droite (nº 1) sur la goupille de fixation avant droite (nº 3F) et les languettes de montage avant droites (nº 7F).
2. Fixer la plaque latérale droite sur la languette de montage interne à l'aide d'une cheville d'essieu (nº 8) comme illustré.
3. Répéter les étapes 1 et 2 pour monter la plaque latérale gauche sur le côté avant gauche du râteau.

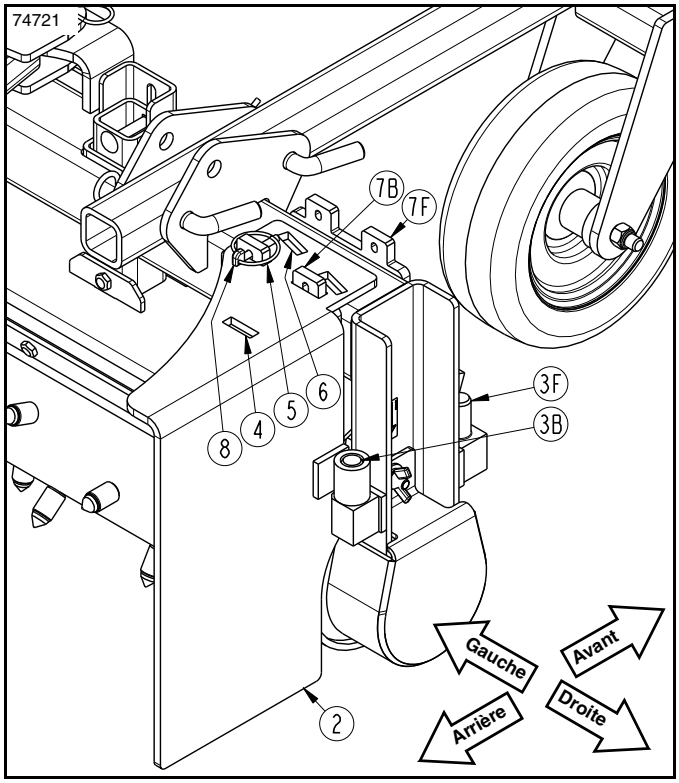

Montage à l'arrière (illustré avec la plaque latérale perpendiculaire)
Figure 2-5

Montage à l'arrière

Consulter la Figure 2-5 :

1. Installer la plaque latérale gauche (nº 2) sur la goupille de fixation arrière droite (nº 3B) et la languette de montage arrière droite (nº 7B).
2. Fixer la plaque latérale gauche sur la languette de montage interne à l'aide d'une cheville d'essieu (nº 8) comme illustré.
3. Répéter les étapes 1 et 2 pour installer la plaque latérale droite sur le côté gauche du râteau.

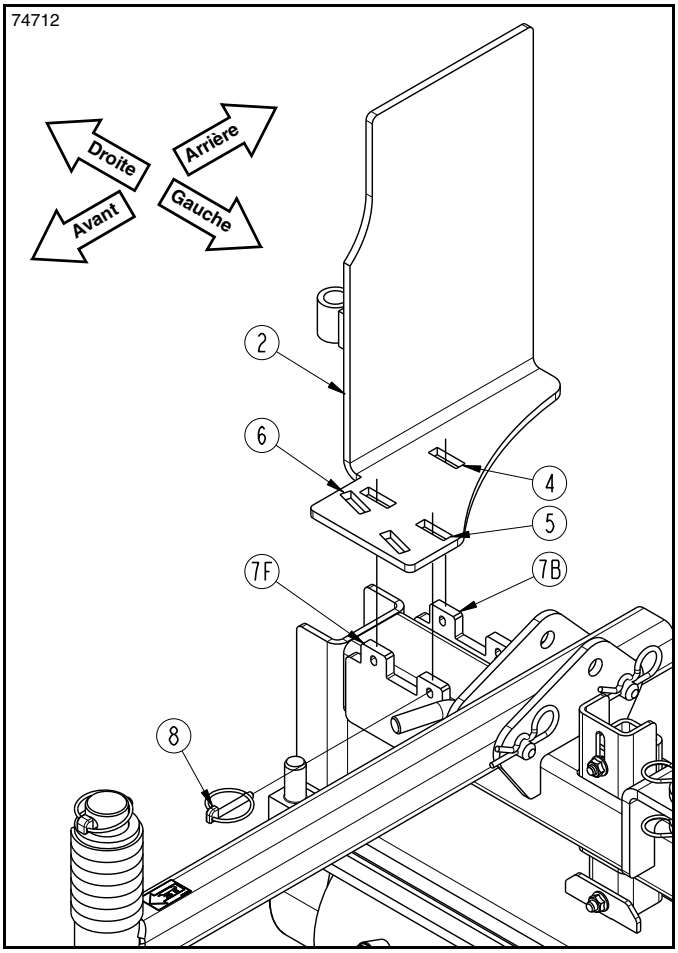

Montage pour l'entreposage (plaque latérale droite illustrée montée à l'inverse)
Figure 2-6

Montage pour l'entreposage

Consulter la Figure 2-6 :

Les plaques latérales (nºs 1 et 2) peuvent être retirées, tournées à l'envers et montées sur le dessus pour l'entreposage. Cela se fait souvent pour terminer le nivellement/terrassement final.

Ranger les plaques latérales de la façon suivante :

1. Installer la plaque latérale droite (nº 2) sur le côté droit en tournant la plaque latérale à l'envers et en rattachant les fentes (nº 5) aux languettes avant (nº 7F) et la fente (nº 4) à la languette (nº 7B).
2. Fixer la plaque latérale droite sur la languette de montage interne à l'aide d'une cheville d'essieu (nº 8) comme illustré.
3. Répéter les étapes 1 et 2 pour installer la plaque latérale gauche sur le côté gauche du râteau.

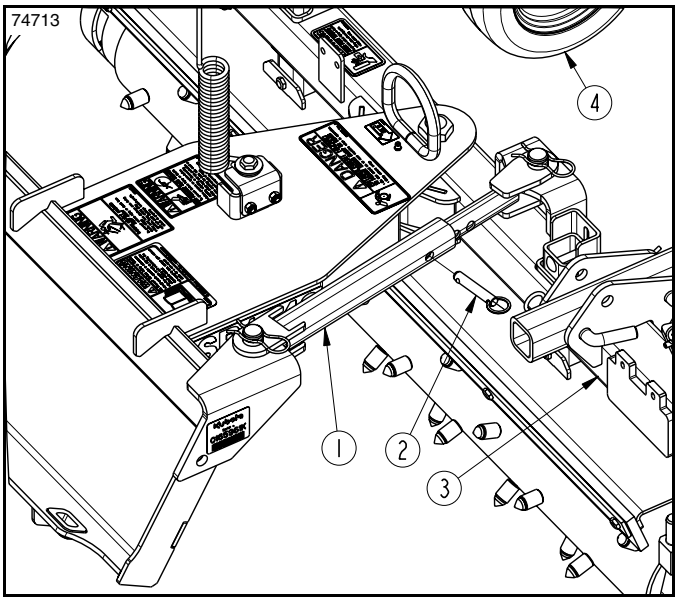

Ajustement manuel de l'angle du râteau
Figure 2-7

Ajustement manuel de l'angle du râteau

Consulter la Figure 2-7 :

AVERTISSEMENT

Afin d'éviter des blessures graves ou la mort :

Ne pas positionner les parties de son corps sous le râteau lors de l'ajustement manuel de l'angle du râteau. Ne jamais travailler sous l'équipement supporté par un système hydraulique. Le système hydraulique peut relâcher l'équipement instantanément si les commandes sont actionnées ou si les conduites hydrauliques éclatent même lorsque l'alimentation hydraulique est coupée.

1. Abaisser les bras du chargeur et incliner l'attelage du chargeur jusqu'à ce que le châssis du râteau motorisé soit de niveau de l'avant à l'arrière et que le rouleau soit de 2,5 à 5 cm (1 à 2 po) du sol. Les roues de jauge (nº 4) devraient se trouver légèrement au-dessus du sol.
2. Sans changer la hauteur du bras du chargeur, arrêter le chargeur utilitaire compact suivant informations de la rubrique **« Procédure d'arrêt du chargeur utilitaire compact »** à la page 10.
3. Tout en veillant à ce qu'aucune partie du corps ne se trouve sous une pièce quelconque du râteau motorisé, allonger ou raccourcir la tringlerie d'inclinaison télescopique (nº 1) en retirant la goupille de détente à bille (nº 2) et faire tourner le châssis du râteau (nº 3) à l'angle souhaité.
4. Lorsque l'angle est acceptable, replacer la goupille de détente à bille (nº 2). S'assurer que la goupille est entièrement insérée et que la détente à bille est exposée sur l'autre côté de la tringlerie d'inclinaison télescopique (nº 1).
5. Une fois l'angle du râteau ajusté, l'utilisateur doit retourner à la plateforme de l'utilisateur pour redémarrer le chargeur utilitaire compact.
6. Abaisser les bras du chargeur et incliner la plaque d'attelage jusqu'à ce que le râteau motorisé soit de niveau de l'avant à l'arrière. Commencer à ratisser ou arrêter le chargeur suivant les informations de la rubrique **« Procédure d'arrêt du chargeur utilitaire compact »** à la page 10.

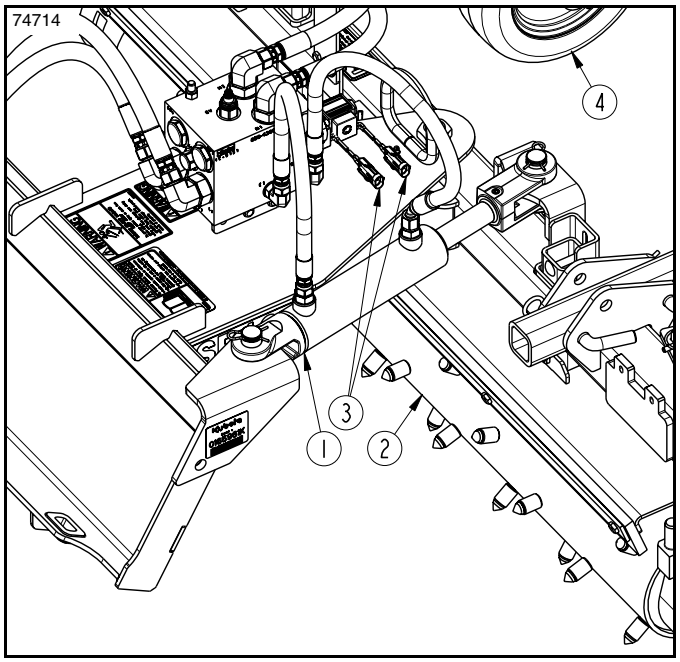

Ajustement hydraulique de l'angle du râteau
Figure 2-8

Ajustement hydraulique de l'angle du râteau

Consulter la Figure 2-8 :

IMPORTANT : Ne pas incliner hydrauliquement le râteau motorisé quand il est dans le sol. Cela peut endommager le râteau. Toujours stationner et soulever le râteau du sol pour l'incliner.

1. Les fils d'électrovalve (nº 3) doivent être fixés au faisceau de commande en option. Se référer à la rubrique **« Raccordement du faisceau de commande (en option) »** à la page 15 pour des instructions détaillées.
2. Soulever les bras du chargeur jusqu'à ce que le râteau motorisé (nº 2) et les roues de jauge (nº 4) soient au-dessus du sol.
3. Appuyer et maintenir un des boutons d'interrupteur de commande électrique (nº 4 à la Figure 1-6 à la page 15) pour incliner le râteau dans un sens, ou l'autre bouton pour incliner le râteau dans le sens opposé.
4. Relâcher le bouton une fois que l'angle désiré est obtenu.
5. Abaisser les bras du chargeur et incliner la plaque d'attelage jusqu'à ce que le râteau motorisé soit de niveau de l'avant à l'arrière. Commencer à ratisser ou arrêter le chargeur suivant les informations de la rubrique **« Procédure d'arrêt du chargeur utilitaire compact »** à la page 10.

Liste de vérification de fonctionnement

Le contrôle des dangers et la prévention des accidents dépendent de la prise de conscience, de l'attention, de la prudence et de la formation appropriée pour l'exploitation, le transport, l'entreposage et l'entretien du râteau motorisé. Par conséquent, il est absolument essentiel de ne pas faire fonctionner le râteau motorisé sans avoir d'abord lu, bien compris et maîtrisé parfaitement le Manuel d'utilisateur. S'assurer que l'utilisateur a porté une attention particulière aux :

- **Informations importantes relatives à la sécurité**, page 1
- **Section 1 : Montage et configuration**, page 12
- **Section 2 : Réglages**, page 17
- **Section 3 : Fonctionnement**, page 21
- **Section 5 : Entretien et lubrification**, page 28

Avant d'utiliser le râteau motorisé, effectuer les inspections suivantes.

Liste de vérification de fonctionnement

✔	Vérifications	Page
	S'assurer que tous les écrans et tous les carters de protection sont en place et fermement fixés. Se référer à la section « Informations importantes relatives à la sécurité ».	1
	Inspecter les tuyaux hydrauliques pour l'usure, les dommages et les fuites hydrauliques. Remplacer les tuyaux endommagés et usés par des pièces d'origine Kubota.	3
	Vérifier la pression d'air dans les pneus des roues de jauge. Se référer à la rubrique « Gonflage des pneus ».	28
	Vérifier tous les raccords de graissage pour s'assurer qu'ils ont été correctement lubrifiés. Se référer à la rubrique « Lubrification ».	31
	Vérifier initialement puis périodiquement si les boulons et les goupilles sont desserrés. Se reporter au « Tableau des couples de serrage ».	36

Effectuer les inspections suivantes après avoir attaché le râteau motorisé au chargeur utilitaire compact. S'assurer que le râteau est complètement arrêté avant de continuer.

1. Inspecter les équipements de sécurité du chargeur utilitaire compact afin de s'assurer qu'il est en bon état de marche.
2. Soulever et abaisser soigneusement l'accessoire avec le râteau motorisé fixé à l'angle maximal pour s'assurer que le chargeur compact n'entre pas en contact avec le râteau. Se référer à la rubrique **« Vérification du dégagement de l'équipement »** à la page 16 pour des instructions détaillées.
3. Inspecter les tuyaux hydrauliques et le faisceau de câbles à la recherche de points de pincement. Au besoin, repositionner les tuyaux et le faisceau de câbles.
4. Inspecter les tuyaux hydrauliques à la recherche de signes d'usure, de dommages et de fuites hydrauliques. Se référer à la rubrique **« Prévenir les risques liés aux liquides à haute pression »** à la page 3. Remplacer tout tuyau endommagé ou usé et faisceau de câbles par des pièces du fabricant d'équipement d'origine.

Informations relatives à la sécurité

⚠ DANGER

Afin d'éviter des blessures graves ou la mort :

- *Tous les écrans de protection et les carters de protection doivent être installés et en bon état de fonctionnement pendant l'utilisation de l'accessoire.*
- *Éloigner la boue, la neige, la glace et les débris de la plateforme autonome et des commandes.*
- *Toujours manœuvrer l'équipement à partir de la plateforme de l'utilisateur. Ne jamais utiliser l'équipement tout en se tenant à côté de l'appareil.*
- *Garder sa tête, ses bras et ses jambes à l'intérieur de la plateforme de l'utilisateur et des zones du panneau de commande pendant l'utilisation du chargeur compact. Toute extrémité déployée en dehors de ces deux zones peut être écrasée.*
- *Tenir l'accessoire, les bras du chargeur ou la charge à l'écart des lignes électriques aériennes. Placer une affiche d'avertissement orange sous les lignes aériennes pour indiquer le type de danger qui y est associé.*
- *Un risque d'écrasement est présent pendant l'attelage et le dételage de l'accessoire. Ne pas autoriser quiconque à se tenir entre l'accessoire et l'engin motorisé en approchant de l'accessoire ou en reculant vers celui-ci. Ne pas utiliser les commandes hydrauliques lorsque quelqu'un se tient près de l'engin motorisé ou de l'accessoire.*
- *Toujours porter attention aux environs. S'assurer que la zone environnante est dépourvue de personnes, d'animaux, d'objets solides, de ruptures de pente, etc. Être toujours attentif et vigilant aux situations dangereuses. Regarder en arrière avant de reculer pour s'assurer qu'il est possible de reculer dans la zone en toute sécurité.*
- *S'assurer qu'aucune personne ou aucun animal ne se trouve près de l'appareil lorsqu'il est en marche. Ils peuvent s'emmêler dans l'équipement, être pincés, se faire frapper par des objets projetés, se faire écraser, etc.*
- *Ne pas s'approcher ou se tenir sous les bras du chargeur relevés sans d'abord fixer les bras en position relevée avec un support de bras de levage approuvé.*
- *Toujours stabiliser l'équipement de manière sûre à l'aide de blocs de maintien solides non constitués de béton avant de travailler dessous. Ne jamais se placer sous l'équipement supporté par des blocs de béton ou un système hydraulique. Le béton peut casser, les conduites hydrauliques peuvent éclater ou les commandes hydrauliques peuvent être actionnées même lorsque l'alimentation au système hydraulique est coupée.*

⚠ AVERTISSEMENT

Afin d'éviter des blessures graves ou la mort :

- *Vérifier la capacité de fonctionnement, la capacité de levage et les spécifications de fonctionnement dans le Manuel d'utilisateur de l'engin motorisé. Le fait d'excéder les capacités nominales et les spécifications peut entraîner la perte de contrôle, le renversement ou d'autres risques graves.*
- *Autoriser l'utilisation de cet outil aux seules personnes qui ont lu et compris tout le contenu du présent manuel, et ont reçu une formation adéquate à l'utilisation sûre de cet outil. L'incapacité de lire, comprendre et suivre les instructions formulées dans le présent manuel peut entraîner des blessures graves ou la mort.*

- *Toujours démarrer le moteur depuis la plateforme de l'utilisateur. Ne pas démarrer le moteur tout en se tenant à côté de l'appareil.*
- *Toujours arrêter l'engin motorisé en suivant la « procédure d'arrêt » fournie dans ce manuel avant de quitter la plateforme de l'utilisateur.*
- *Garder le corps, les extrémités corporelles, les vêtements lâches, les tirettes, etc. à l'écart des points de pincement comme les composants rotatifs, déployables ou rétractables. Fixer les points de pincement pour faire en sorte qu'ils demeurent immobiles avant d'y entreprendre des travaux, ou à proximité de ceux-ci.*
- *Ne jamais travailler près de circuits comme les conduites de gaz, les lignes électriques ou tout autre risque pouvant entraîner des blessures graves ou la mort à la suite d'une électrocution, d'une explosion ou d'un incendie.*
- *Ne pas circuler sur des pentes où l'équipement pourrait glisser ou se renverser. Consulter le Manuel d'utilisateur de l'engin motorisé pour les inclinaisons acceptables qu'il est capable de franchir.*
- *Ne jamais approcher les services publics souterrains comme les lignes électriques, les conduites de gaz, les lignes téléphoniques, etc. Ils peuvent provoquer des blessures graves ou la mort à la suite d'une électrocution, d'une explosion ou d'un incendie. Toujours communiquer avec les services publics locaux avant de creuser afin qu'ils puissent marquer le lieu des services publics souterrains de la zone. Pour les coordonnées, se référer à la rubrique « Creuser sans danger » à la section « Informations importantes relatives à la sécurité » à la page 1.*
- *Ne jamais transporter de passagers sur l'accessoire ou sur l'engin motorisé. Les passagers peuvent obstruer le champ de vision de l'utilisateur, perturber la maîtrise de l'équipement, être pincés par des composants mobiles, s'emmêler dans des composants en rotation, être frappés par des corps étrangers, être éjectés, tomber de l'engin et se faire rouler dessus, etc.*
- *Le liquide hydraulique à haute pression peut pénétrer la peau ou dans les yeux, entraînant ainsi des blessures graves. Porter des gants de protection et des lunettes de protection ou des lunettes étanches en travaillant avec des systèmes hydrauliques. Utiliser un bout de carton ou de bois plutôt que ses mains pour vérifier la présence de fuites. En cas d'accident, recourir immédiatement à des soins médicaux en urgence pour éviter la gangrène. NE PAS TARDER.*
- *Vérifier fréquemment le vérin d'attelage. Un vérin d'attelage inadéquat peut provoquer le relâchement de l'accessoire de la plaque d'attelage du chargeur et le faire tomber.*
- *Toujours transporter l'appareil en maintenant ses accessoires à basse hauteur afin d'éviter tout renversement, tout choc avec des objets en hauteur, des lignes électriques, ou toute perte de contrôle.*
- *La pression hydraulique nominale maximale de cet accessoire est de 22,7 MPa (3 000 lb/po²). S'assurer que la pression hydraulique de l'appareil jusqu'à cet accessoire ne dépasse pas 20,7 MPa (3 000 lb/po²). Le fait de dépasser cette spécification nominale peut se traduire par un équipement endommagé, des blessures graves ou la mort.*
- *Ne pas utiliser cet accessoire pour soulever, pousser ou transporter des objets, ou pour remorquer un autre équipement. Il n'est ni conçu ni protégé à cette fin. L'utilisateur pourrait perdre le contrôle entraînant ainsi des risques de dommage ou de basculement de l'équipement.*
- *Ne pas utiliser cet accessoire pour enrouler du câble ou d'autres articles. Cela pourrait entraîner des blessures corporelles ou endommager l'équipement.*
- *Éviter l'exposition à la poussière contenant des particules de silice cristalline. Cette poussière peut provoquer des blessures pulmonaires graves (silicose). La silice cristalline étant un composant essentiel du sable et du granit, nombre d'activités sur les sites de construction produisent de la poussière contenant de la silice cristalline. L'excavation, le sciage et le forage des matériaux contenant de la silice cristalline peuvent produire de la poussière contenant des particules de silice cristalline.*

IMPORTANT : S'assurer que les tuyaux du moteur hydraulique ne demeurent pas coincés entre le châssis du râteau et les points de pivotement de la plaque d'attelage. Pour les instructions de montage, se référer à la rubrique **« Raccordement du système hydraulique »** à la page 15.

IMPORTANT : Éviter d'accrocher les tuyaux hydrauliques sur des broussailles, des poteaux, des souches et autres éléments en saillie pouvant les endommager ou les fendre.

IMPORTANT : Arrêter immédiatement le râteau motorisé et le chargeur utilitaire compact lorsque le râteau ne fonctionne pas correctement ou qu'il nécessite un réglage. Suivre la rubrique **« Procédure d'arrêt du chargeur utilitaire compact »** à la page 10 avant de descendre du chargeur compact.

Déplacement

⚠ AVERTISSEMENT

Afin d'éviter des blessures graves ou la mort :

- *Traverser les zones basses étroites et avancer sur les pentes lentement et soigneusement. L'accessoire peut venir en contact avec le sol, pouvant provoquer des dommages à l'équipement ou une perte de contrôle de la part de l'utilisateur.*
- *Toujours se déplacer directement en ligne droite en montant ou en descendant les pentes. Ne jamais effectuer de virages sur une pente.*
- *Ralentir sur les terrains rugueux ou montagneux susceptibles de faire rebondir l'équipement ou lorsque les obstacles sont si près qu'ils peuvent être percutés. Ces situations peuvent provoquer des dommages ou une perte de contrôle de la part de l'utilisateur.*
- *Le chargeur compact n'est pas destiné au transport sur des voies publiques. Charger le chargeur compact avec l'accessoire sur une remorque. Toujours se conformer aux lois fédérales, provinciales et municipales.*

1. Lors du transport, soulever les bras du chargeur et incliner la plaque d'attelage du chargeur jusqu'à ce que l'accessoire soit élevé à environ 15,2 à 30,5 cm (6 à 12 po) du sol.
2. Toujours se déplacer avec les bras du chargeur réglés aussi bas que possible sans bloquer la vue de l'utilisateur ni heurter des objets avec l'accessoire.
3. Choisir une vitesse au sol sécuritaire pendant le transport d'une zone à une autre.
4. Toujours se déplacer directement en ligne droite en montant ou en descendant les pentes. Effectuer des virages uniquement sur une surface de niveau.
5. Avancer lentement dans les fossés et sur les pentes pour s'assurer que l'accessoire ne creuse pas dans le sol. Au besoin, arrêter et soulever l'accessoire pour franchir un fossé en pente douce ou monter sur une pente.
6. Ralentir sur les terrains rugueux ou montagneux.

7. S'assurer de réduire la vitesse au sol lors des virages. Laisser suffisamment de jeu pour éviter d'établir un contact avec tout obstacle comme les bâtiments, les arbres et les clôtures.
8. Garder l'équipement à l'écart des lignes électriques aériennes. Placer une affiche d'avertissement orange sous les lignes aériennes indiquant le type de danger au-dessus.
9. Éviter de se déplacer sur les voies publiques. Transporter plutôt l'accessoire et le chargeur compact sur une remorque.
10. Lors du transport de l'équipement sur une remorque :
    - Utiliser un véhicule de remorquage et une remorque du bon calibre et de la bonne taille.
    - Toujours se déplacer sur les rampes en positionnant la charge du côté « ascendant ».
    - Le cas échéant, engager manuellement le frein de stationnement du chargeur compact. Si le mode manuel n'est pas disponible, le chargeur doit être équipé d'un système de frein de stationnement à engagement automatique qui se déclenche automatiquement à l'arrêt.
    - Retirer la clé de contact une fois qu'il est chargé et arrêter.
    - Sécuriser le chargeur compact et l'accessoire à l'aide de dispositifs d'arrimage et de chaînes. Se référer à la rubrique **« Point d'ancrage de levage/transport »** à la page 11 pour de l'information détaillée.

Instructions de fonctionnement

Tout d'abord, on doit se familiariser avec le Manuel d'utilisateur du râteau motorisé compact. Ensuite, parcourir la liste de vérification de l'utilisateur, bien fixer le râteau motorisé sur le chargeur utilitaire compact et faire les réglages de la profondeur initiale, les réglages de niveau et les ajustements d'inclinaison du rouleau. Si l'accessoire doit être utilisé en marche arrière, s'assurer que la visibilité à l'arrière de l'engin motorisé est appropriée pour l'accessoire.

Après avoir terminé ce qui précède, on doit vérifier la sécurité de fonctionnement. Choisir un lieu de travail et faire les derniers réglages avant d'utiliser le râteau motorisé pour chargeur compact Kubota.

Vérification de la sécurité de fonctionnement

IMPORTANT : Ne jamais engager le système hydraulique auxiliaire au plein régime du moteur. Le râteau pourrait être endommagé.

S'assurer que le frein de stationnement du chargeur est engagé, que le système hydraulique auxiliaire est désengagé et que le râteau motorisé repose sur le sol. Faire démarrer le chargeur et diminuer le régime du moteur à environ un quart d'étranglement. À l'aide de la commande hydraulique de levage, soulever le râteau motorisé à environ 25 cm (10 po) du sol, et engager le système hydraulique auxiliaire. Si tout fonctionne bien, augmenter la vitesse de la manette des gaz jusqu'à que le plein régime soit atteint.

Transport au site de travail

Pour effectuer les derniers réglages, choisir un site de travail sec qui permet une passe droite d'au moins 15 m (50 pi). Soulever le râteau motorisé à 25,4 cm (10 po) du sol, désengager le système hydraulique auxiliaire, desserrer le frein de stationnement et se déplacer au point de départ. La vitesse de déplacement doit être de 5 à 8 km/h (3 à 5 mi/h) et la hauteur du râteau doit permettre la meilleure vue de la route.

Plaques latérales

Les plaques latérales sont utilisées pour créer un effet de lame niveleuse lors du remplissage des points bas et des dépressions. Cela se fait habituellement avec l'angle du râteau fixé à 0 degré. Lorsque du ratissage à un angle, remettre les plaques latérales à leur lieu d'entreposage pour empêcher les forces de chargement latéral excessives sur les plaques latérales.

Vitesse de fonctionnement

Une fois sur le site, faire tourner au ralenti le moteur du chargeur, engager le système hydraulique auxiliaire, puis augmenter le régime du moteur jusqu'à ce que le râteau motorisé arrive à la vitesse de fonctionnement. La vitesse de fonctionnement ne doit pas dépasser les exigences de débit hydraulique maximal indiquées au tableau des spécifications à la page 33. Commencer à se déplacer vers l'avant tout en abaissant doucement le râteau motorisé au sol. Changer légèrement la vitesse au sol du chargeur lors du déplacement vers l'avant afin de déterminer les résultats optimaux. Généralement, une vitesse au sol plus lente se traduit par une finition plus fine, alors qu'une vitesse au sol plus élevée se traduit par une finition plus grossière. Une vitesse excessive au sol peut se traduire par le passage de la terre ou de la matière par-dessus la lame de contrôle des matières ou trop de matière mise en andains sur un côté. Le râteau motorisé fonctionne mal dans le sol collant humide ou dans les virages serrés lorsque le râteau est au sol.

Mise de niveau du râteau motorisé

Régler le râteau pour qu'il fonctionne de niveau de gauche à droite en s'assurant que la roue de jauge gauche a le même nombre d'entretoises au-dessus et au-dessous du bras que la roue de jauge droite. En d'autres termes, les deux roues de jauge doivent être réglées à la même profondeur.

Mettre le râteau de niveau de l'avant à l'arrière en inclinant l'attelage du chargeur vers l'avant ou l'arrière jusqu'à ce que le châssis principal soit de niveau de l'avant à l'arrière.

Profondeur utile

Régler la profondeur de travail en ajustant les roues de jauge vers le haut ou le bas et pas en abaissant/élevant les bras du chargeur. Normalement, une profondeur de travail de 2,5 cm (1 po) est considérée comme idéale pour une finition de surface.

Ajuster la profondeur de travail si trop de roches ou un excès de débris passent sous la lame de contrôle des matières. Régler la profondeur de travail en changeant les entretoises en C sur les axes de roue de jauge. Augmenter la profondeur en déplaçant les entretoises du dessous des bras de support au-dessus des bras de support. Diminuer la profondeur en déplaçant les entretoises du dessus des bras de support des roues de jauge au-dessous des bras de support.

Appliquer la pression descendante supplémentaire sur le râteau en abaissant légèrement les bras du chargeur. Ne pas excessivement appliquer une pression descendante. Une pression descendante excessive peut endommager le râteau motorisé pour chargeur compact.

Lames de contrôle des matières

Le rouleau à entraînement hydraulique tourne dans les deux sens pour les déplacements vers l'avant et vers l'arrière. On peut faire varier l'effet sur la finition de surface en ajustant la lame de contrôle des matières lors du déplacement vers l'avant et l'arrière.

La lame de contrôle des matières filtre les mottes, les roches et autres débris au fur et à mesure que le sol passe par-dessus le rouleau. Le réglage de la lame vers le bas réduit l'écart entre la lame et le rouleau et permet de filtrer plus d'objets pour une finition plus fine du sol. Le réglage de la lame vers le haut permet le passage de plus de mottes, roches et débris par-dessus le rouleau, ce qui produit une finition plus grossière du sol.

Orientation du râteau

L'angle de fonctionnement maximal du râteau est de 25 degrés à gauche ou à droite. Cependant, l'angle du râteau peut être réglé pour obtenir des effets variables sur la finition de la surface. Régler l'angle du râteau à 0 degré pour rassembler des roches et des débris devant le rouleau pour remplir les creux et les dépressions de roches et de débris.

Inspection finale

Après avoir parcouru 15 mètres (50 pieds), arrêter correctement le chargeur utilitaire compact et le râteau motorisé pour inspecter la finition et déterminer, le cas échéant, les réglages supplémentaires qui doivent être faits. Rechercher la présence de corps étrangers pouvant être enroulés autour du rouleau ou déposés entre les goujons. S'assurer de relâcher toute la pression hydraulique avant de retirer des corps étrangers.

Ne pas oublier que la bonne finition est réalisée grâce à une combinaison d'humidité appropriée du sol, profondeur, vitesse au sol, ouverture de la lame de contrôle des matières et angle du rouleau. Les capacités de ratissage motorisé de l'utilisateur s'amélioreront rapidement avec l'expérience.

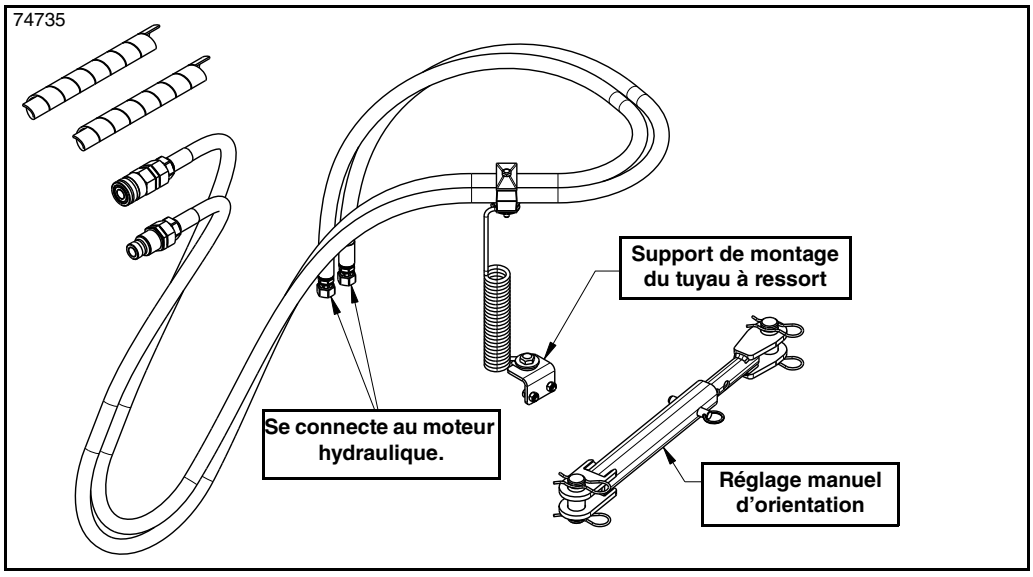

Réglage manuel d'orientation de la lame
Figure 4-1

Montage de l'ensemble d'orientation manuelle

Consulter la Figure 4-1 :

321-158A . . . . . Ensemble d'orientation manuelle à 7 positions

Cet ensemble d'orientation manuelle en option est conçu pour les utilisateurs qui ne changent pas souvent les angles du râteau. Il est expédié de l'usine installé et prêt à fonctionner. Les tuyaux hydrauliques sont protégés par des enveloppes de tuyau spiralé en plastique. Pour des instructions détaillées du raccordement des tuyaux et du réglage de l'angle de télescopage, se référer aux rubriques **« Raccordement du système hydraulique »** à la page 15 et **« Ajustement manuel de l'angle du râteau »** à la page 20.

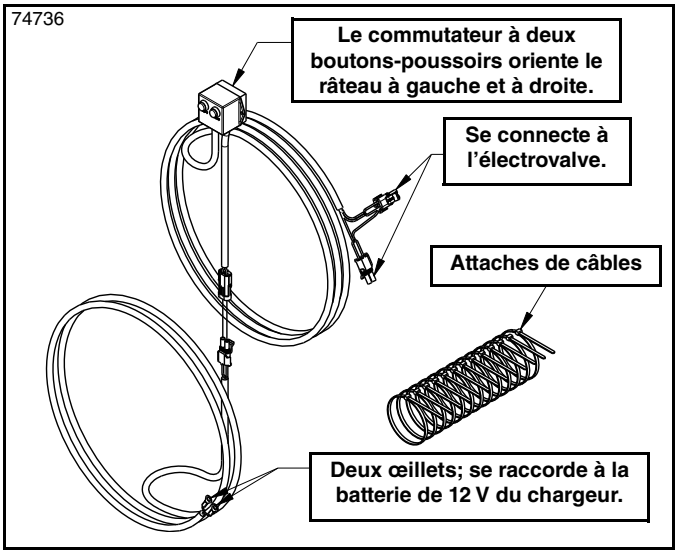

Connecteur de batterie avec commutateur à bouton-poussoir en option
Figure 4-2

Connecteur de batterie avec commutateur

Consulter la Figure 4-2 :

323-097A . . . . . Connecteur de batterie avec commutateur

Ce faisceau de câbles est utilisé avec l'ensemble d'orientation hydraulique en option. Il est raccordé à la batterie de 12 V de l'engin motorisé et à l'électrovalve du râteau motorisé. Le commutateur de commande à bouton-poussoir est magnétiquement monté près de l'utilisateur pour en faciliter l'utilisation. Grâce à ce commutateur, l'utilisateur peut orienter le râteau de jusqu'à 25 degrés à gauche et à droite. Pour des instructions d'utilisation détaillées, se référer aux rubriques **« Raccordement du faisceau de commande (en option) »** à la page 15 et **« Contrôle opérationnel »** à la page 16.

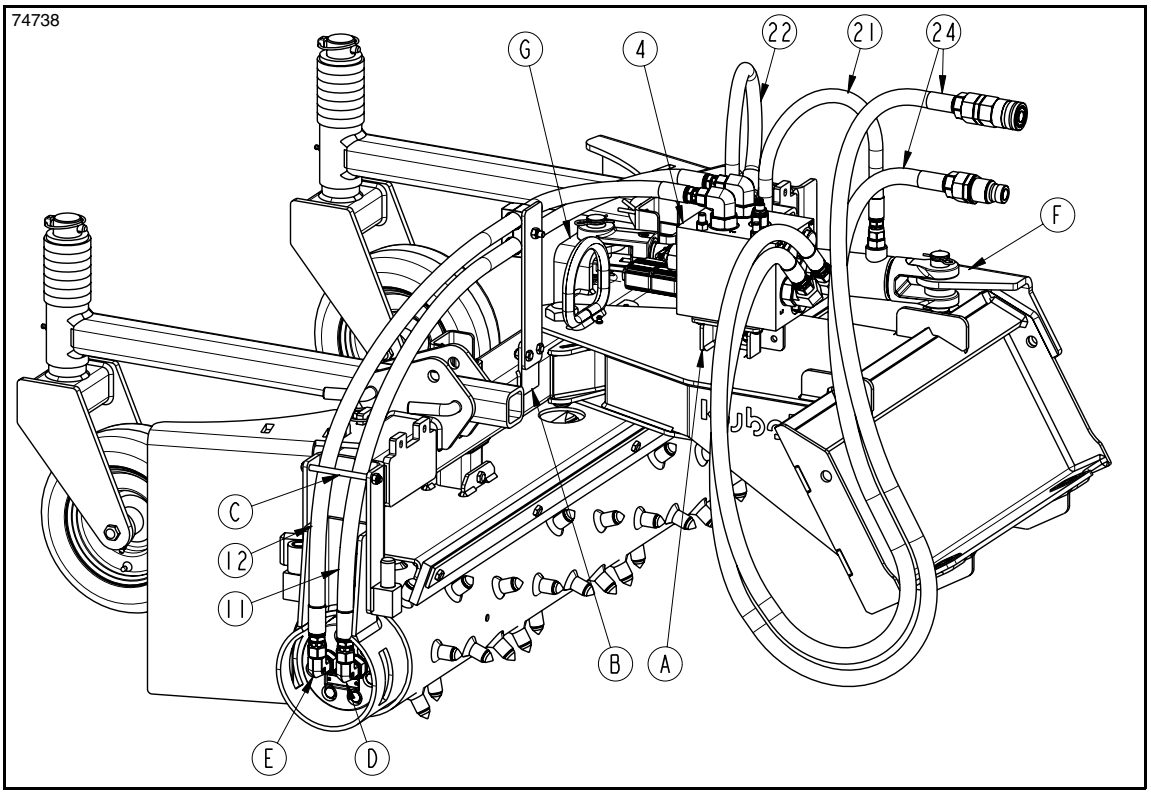

Emplacements des supports de montage destinés à fixer l'ensemble d'orientation hydraulique en option
Figure 4-3

Montage de l'ensemble d'orientation hydraulique

321-164A . . . . . .Ensemble d'orientation hydraulique

Consulter la Figure 4-4 à la page 27 :

L'ensemble d'orientation hydraulique en option est expédié entièrement monté au râteau ou peut être commandé et installé pour remplacer l'ensemble d'orientation manuelle en option. L'option d'orientation hydraulique comprend les tuyaux hydrauliques, les raccords, les coupleurs à dégagement rapide, les enveloppes de tuyau, le solénoïde, le vérin d'angle hydraulique et les pièces de montage.

Le commutateur de connecteur de batterie en option doit être acheté séparément pour connecter les fils du solénoïde (nº 30) à la batterie du chargeur utilitaire compact. Cette option comprend un commutateur à deux boutons-poussoirs qui permet à l'utilisateur d'actionner le vérin hydraulique (nº 16). Se référer à la rubrique « **Connecteur de batterie avec commutateur** » à la page 25.

Les instructions ci-dessous sont destinées aux clients qui ont acheté un râteau motorisé actuel avec l'ensemble d'orientation manuelle en option et qui le remplacent par cette option d'ensemble d'orientation hydraulique.

Consulter la Figure 4-3 :

1. Retirer les tuyaux hydrauliques (nºs 11 et 12) actuels des coudes (D et E). Ne pas retirer les coudes (D et E) au niveau du moteur hydraulique.
2. Retirer le support de montage du tuyau à ressort actuel du support de montage (A).

Consulter la Figure 4-4 à la page 27 :

3. Fixer l'électrovalve (nº 4) sur le support de montage de la soupape (nº 1), comme illustré, à l'aide des boulons GR5 de 3/8 po – 16 x 6 po (nº 5) et des contre-écrous en nylon (nº 6). Serrer les contre-écrous au couple approprié.
4. Fixer le support de montage de la soupape (nº 1) au support de montage (« A » dans la Figure 4-3) à l'aide des boulons GR5 de 5/16 po – 18 x 3/4 po (nº 2) et des écrous à frein élastique (nº 3). Serrer les écrous à frein élastique au couple approprié.
5. Fixer le support de montage du tuyau (nº 8) au support (B) à l'aide des boulons GR 5 de 5/16 po – 18 x 3/4 po (nº 7) et des écrous à frein élastique (nº 9). Serrer les écrous à frein élastique au couple approprié.
6. Fixer un tuyau de 1/2 po x 1,3 m (51 po) de long (nº 11) au coude (nº 10) dans l'orifice (M1) et serrer le tuyau au coude.
7. Fixer un tuyau de 1/2 po x 1,22 m (48 po) de long (nº 12) au coude (nº 10) dans l'orifice (M2) et serrer le tuyau au coude.

Consulter la Figure 4-3 :

8. Acheminer le tuyau (nº 11) derrière le boulon (C) et le fixer au coude (D) du moteur hydraulique. Ne pas serrer le tuyau au coude pour l'instant.
9. Acheminer le tuyau (nº 12) derrière le boulon (C) et le fixer au coude (E) du moteur hydraulique. Ne pas serrer le tuyau au coude pour l'instant.

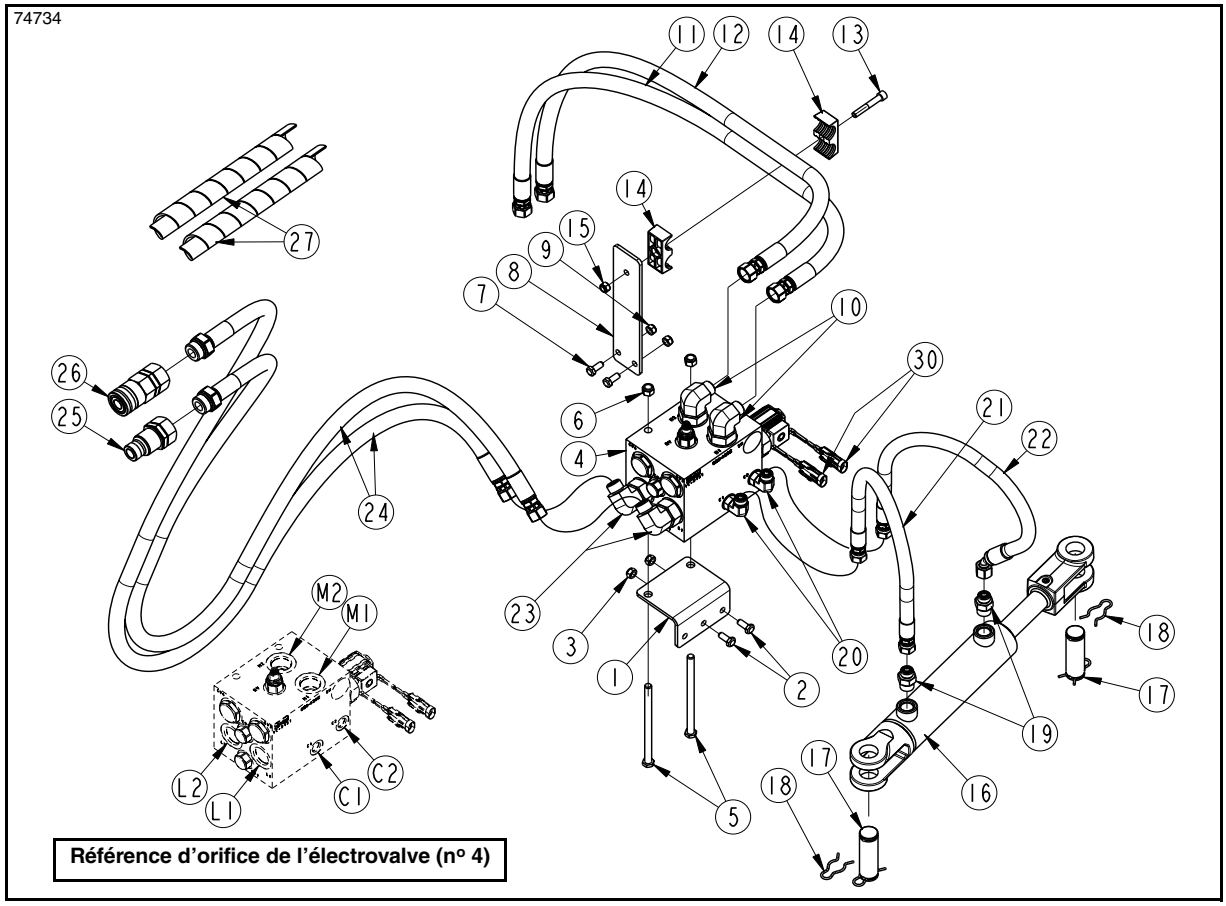

Ensemble d'orientation hydraulique en option
Figure 4-4

Consulter la Figure 4-4 :

10. Fixer les tuyaux (nos 11 et 12) au support de montage du tuyau (nº 8) à l'aide du boulon GR8 de 5/16 po – 18 x 2 (nº 13), des demi-colliers (nº 14) et des écrous à frein élastique (nº 15), comme illustré. Serrer les écrous à frein élastique au couple approprié.
11. Serrer les tuyaux (nos 11 et 12) sur les coudes (D et E à la Figure 4-3).
12. Fixer le vérin hydraulique (nº 16) aux supports de montage (F et G à la Figure 4-3) comme illustré à l'aide des axes de chape (nº 17) et des goupilles fendues (nº 18).
13. Fixer les raccords (nº 19) aux orifices de vérin et serrer.
14. Fixer un tuyau de 3/8 po x 51 cm (20 po) de long (nº 21) au coude (nº 20) dans l'orifice (C1) sur l'électrovalve (nº 4) et le raccord (nº 19) de l'extrémité de base du vérin hydraulique (nº 16). Serrer le tuyau aux deux extrémités.
15. Fixer un tuyau de 3/8 po x 51 cm (20 po) de long (nº 22) au coude (nº 10) dans l'orifice (C2) sur l'électrovalve (nº 4) et le raccord (nº 19) de l'extrémité de tige du vérin hydraulique (nº 16). Serrer le tuyau aux deux extrémités.
16. Fixer les tuyaux hydrauliques de 1/2 po (nº 24) sur les coudes (nº 23) et serrer.
17. Fixer le raccord à dégagement rapide (nº 25) au tuyau hydraulique (nº 24) raccordé à l'orifice (L1).
18. Fixer le raccord femelle à dégagement rapide (nº 26) au tuyau hydraulique (nº 24) raccordé à l'orifice (L2).
19. Installer les enveloppes de tuyau spiralé en plastique (nº 27) sur les tuyaux hydrauliques (nº 24).
20. Les connecteurs des fils (nº 30) se fixent au connecteur de batterie en option à l'aide du faisceau de câbles de commutateur. Se référer à la rubrique « **Connecteur de batterie avec commutateur** » à la page 25.

Entretien

L'entretien et le réglage adéquats sont essentiels pour la durée utile de tout accessoire. Une inspection minutieuse et un entretien de routine permettront d'éviter des temps d'arrêt et des travaux de réparation coûteux.

Lire et respecter toutes les informations relatives à la sécurité fournies dans ce manuel et toutes les étiquettes de sécurité présentes sur le râteau motorisé. Bloquer fermement l'équipement soulevé avant de travailler sous ou autour de celui-ci. Ne pas autoriser que l'utilisation et les travaux d'entretien sur cet accessoire soient confiés à des personnes n'ayant pas reçu de formation adéquate à son fonctionnement sécuritaire. Ne pas modifier l'équipement d'une manière susceptible de nuire à sa performance ou à sa fiabilité, ou à des fins autres que celles pour lesquelles il a été conçu.

Après avoir utilisé le râteau motorisé pour chargeur compact pendant plusieurs heures, vérifier tous les boulons pour s'assurer qu'ils sont bien serrés. Remplacer toutes les étiquettes de sécurité usées, endommagées ou illisibles en obtenant de nouvelles étiquettes auprès d'un concessionnaire Kubota. Pour trouver le concessionnaire le plus proche, visiter le localisateur de concessionnaires au www.landpride.com

⚠ DANGER

Afin d'éviter des blessures graves ou la mort :

- *Tous les écrans de protection et les carters de protection doivent être installés et en bon état de fonctionnement pendant l'utilisation de l'accessoire.*
- *Tenir toutes les personnes et tous les animaux à l'écart de tout composant en rotation. Ils pourraient s'accrocher et rester coincés dans l'équipement.*
- *Toujours stabiliser l'équipement de manière sûre à l'aide de blocs de maintien solides non constitués de béton avant de travailler dessous. Ne jamais se placer sous l'équipement supporté par des blocs de béton ou un système hydraulique. Le béton peut casser, les conduites hydrauliques peuvent éclater ou les commandes hydrauliques peuvent être actionnées même lorsque l'alimentation au système hydraulique est coupée.*

⚠ AVERTISSEMENT

Afin d'éviter des blessures graves ou la mort :

- *S'assurer que les commandes sont toutes en position neutre ou en position de stationnement avant de faire démarrer l'engin motorisé.*
- *Toujours arrêter l'engin motorisé en suivant la « procédure d'arrêt » fournie dans ce manuel avant de faire l'entretien, d'effectuer des réglages ou de nettoyer l'accessoire.*
- *Ne pas modifier l'accessoire ni remplacer des pièces de l'accessoire par des pièces d'autres marques. Les pièces d'autres marques peuvent ne pas convenir adéquatement ou correspondre aux spécifications du fabricant d'origine. Elles peuvent affaiblir l'intégrité et compromettre la sécurité, la fonction, la performance et la durée utile de l'accessoire. Remplacer les pièces uniquement par des pièces du fabricant d'équipement d'origine.*
- *Ne pas autoriser que des travaux d'entretien sur cet accessoire soient confiés à des personnes n'ayant pas été formées correctement sur le fonctionnement sécuritaire de cet accessoire.*
- *Effectuer un entretien périodique. Vérifier la quincaillerie lâche, les pièces manquantes, les pièces brisées, les fissures structurelles et l'usure excessive. Effectuer les réparations nécessaires avant de remettre l'outil en service.*
- *Vérifier fréquemment le vérin d'attelage. Un vérin d'attelage inadéquat peut provoquer le relâchement de l'accessoire de la plaque d'attelage du chargeur et le faire tomber.*
- *Vérifier fréquemment les tuyaux hydrauliques et les raccords à la recherche de fuites ou de dommages. Le liquide hydraulique fuyant pressurisé peut pénétrer la peau. Les fuites importantes peuvent faire tomber l'accessoire.*
- *S'assurer que toutes les étiquettes de sécurité sont apposées au bon endroit et qu'elles sont en bon état avant de faire fonctionner l'outil attelé. Lire toutes les directives sur les étiquettes et s'y conformer rigoureusement.*

Système hydraulique

⚠ AVERTISSEMENT

Afin d'éviter des blessures graves ou la mort :

Le liquide hydraulique à haute pression peut pénétrer la peau ou dans les yeux, entraînant ainsi des blessures graves. Porter des gants de protection et des lunettes de protection ou des lunettes étanches en travaillant avec des systèmes hydrauliques. Utiliser un bout de carton ou de bois plutôt que ses mains pour vérifier la présence de fuites. En cas d'accident, recourir immédiatement à des soins médicaux en urgence pour éviter la gangrène. NE PAS TARDER.

L'une des choses les plus importantes à faire pour éviter les problèmes de système hydraulique est de s'assurer que le réservoir hydraulique de l'engin motorisé reste exempt de saleté et autre contamination.

Utiliser un chiffon propre pour essuyer les extrémités des tuyaux avant de les fixer au chargeur utilitaire compact. Remplacer la cartouche filtrante du système hydraulique aux intervalles prescrits. Ces procédures d'entretien simples contribueront grandement à éviter les problèmes de la soupape de commande et du vérin hydraulique.

Vérifier si les tuyaux hydrauliques, les raccords ou les vérins ne sont pas usés avant de les utiliser sur le râteau motorisé. Réparer ou remplacer les composants endommagés au besoin. Commander uniquement des pièces du fabricant d'équipement d'origine chez un concessionnaire Kubota local.

Gonflage des pneus

Gonfler les pneus à la pression recommandée sur la paroi latérale des pneus.

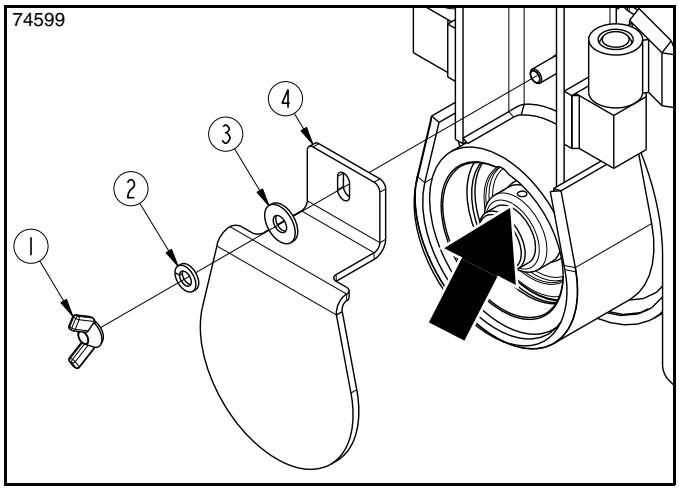

Couvercle du roulement d'extrémité non-entraînement
Figure 5-1

Couvercle du roulement d'extrémité non-entraînement

Consulter la Figure 5-1 :

> **REMARQUE :** Le couvercle de roulement d'extrémité non-entraînement permet d'éviter que le roulement du rotor touche la terre. Inspecter le couvercle d'extrémité à la recherche de signes d'usure et remplacer au besoin.

1. Retirer l'écrou à oreilles (nº 1), la rondelle de blocage (nº 2), la rondelle plate (nº 3) et la plaque de couvercle (nº 4).
2. Lubrifier le roulement d'extrémité. Se référer à la rubrique **« Roulement d'extrémité non-entraînement »** à la page 31 pour le type et la fréquence de lubrification.
3. Inspecter le couvercle d'extrémité (nº 4) à la recherche de signes d'usure et remplacer au besoin pour éloigner la saleté du roulement.
4. Réinstaller le couvercle d'extrémité existant/nouveau (nº 4) à l'aide de l'écrou à oreilles actuel (nº 1), la rondelle de blocage (nº 2) et la rondelle plate (nº 3). Serrer manuellement l'écrou hexagonal à oreilles.

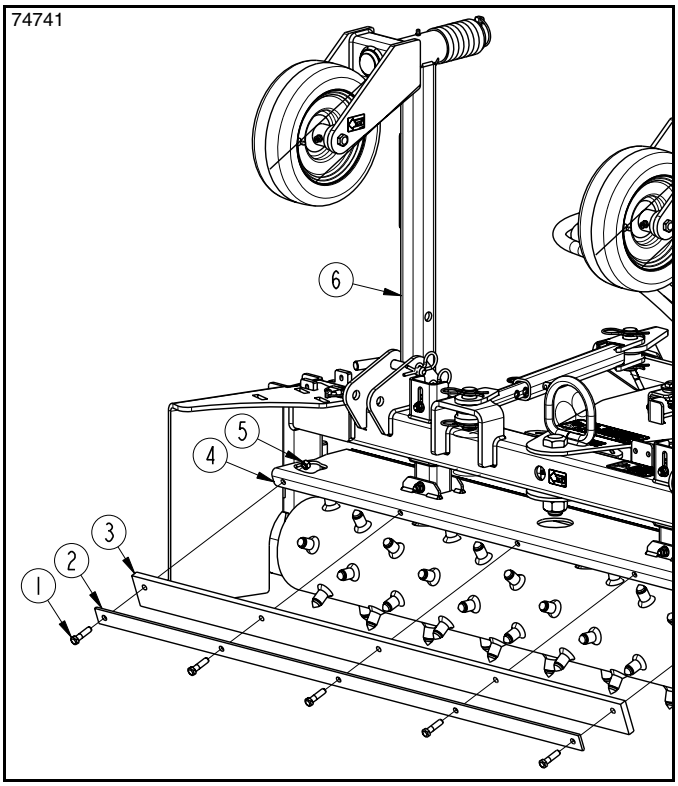

Lames de contrôle des matières
Figure 5-2

Lames de contrôle des matières

Consulter la Figure 5-2 :

Remplacer les lames de contrôle des matières avant et arrière (nº 3) lorsqu'elles ne peuvent pas être réglées suffisamment bas ou si elles ne dépassent pas de plus de 6 mm (1/4 po) sous la bride de la lame des matières (nº 2).

1. Stationner le chargeur utilitaire compact sur une surface plane et de niveau.
2. Abaisser le râteau motorisé jusqu'à ce que le rouleau repose sur le sol et incliner le haut de la plaque d'attelage du chargeur pour positionner les roues de jauge légèrement au-dessus du sol.
3. Sans changer les bras du chargeur ou la plaque d'attelage, arrêter le chargeur compact suivant informations de la rubrique **« Procédure d'arrêt du chargeur utilitaire compact »** à la page 10.
4. Goupiller les roues de jauge (nº 6) tournées vers le haut. Pour des instructions détaillées, se référer à la rubrique **« Désengagement des roues de jauge »** à la page 17.
5. Retirer le contre-écrou (nº 5), le boulon (nº 1), la bride de contrôle des matières (nº 2) et la lame de contrôle des matières (nº 3).
6. Installer la nouvelle lame de contrôle des matières (nº 3), les trous de montage étant en haut, en insérant les boulons (nº 1) dans la bride (nº 2), la lame (nº 3) et le support de montage du déflecteur (nº 4).
7. Fixer les boulons (nº 1) à l'aide des contre-écrous (nº 5). Serrer les contre-écrous du boulon GR5 de 3/8 po – 16 au couple approprié.
8. Au besoin, répéter les étapes 5 à 7 pour remplacer la lame de contrôle des matières (nº 3) de l'autre côté du râteau.
9. Retourner les roues de jauge à la position de travail.

Entreposage à long terme

Nettoyer, inspecter, entretenir et effectuer les réparations nécessaires sur l'accessoire lorsqu'il est entreposé pendant de longues périodes et à la fin de la saison. Cela permettra de s'assurer que l'appareil est prêt à l'emploi sur le terrain la prochaine fois qu'il sera attelé à un tracteur.

AVERTISSEMENT

Afin d'éviter des blessures graves ou la mort :

- *Toujours arrêter l'engin motorisé en suivant la « procédure d'arrêt » fournie dans ce manuel avant de quitter la plateforme de l'utilisateur.*
- *Ne pas modifier l'accessoire ni remplacer des pièces de l'accessoire par des pièces d'autres marques. Les pièces d'autres marques peuvent ne pas convenir adéquatement ou correspondre aux spécifications du fabricant d'origine. Elles peuvent affaiblir l'intégrité et compromettre la sécurité, la fonction, la performance et la durée utile de l'accessoire. Remplacer les pièces uniquement par des pièces du fabricant d'équipement d'origine.*

1. Nettoyer toute terre et graisse qui peut avoir été accumulée sur le râteau et les pièces mobiles. Nettoyer toute terre compactée du rouleau, puis bien laver la surface à l'aide d'un tuyau d'arrosage.
2. Vérifier les goujons de rouleaux pour en déceler l'usure et remplacer les rouleaux ou les goujons au besoin.
3. Inspecter le râteau à la recherche de pièces déréglées, desserrées, endommagées ou usées.
   - Effectuer les réglages nécessaires.
   - Serrer toute la quincaillerie desserrée.
   - Au besoin, remplacer les pièces endommagées et usées.
4. Repeindre les endroits où la peinture est usée ou éraflée afin de prévenir la rouille. Consulter un concessionnaire Kubota pour obtenir une peinture de retouche. La peinture est offerte en bombes aérosol, en format pinte US et gallon US. Se reporter au tableau ci-dessous.

Peinture de retouche

Nº de pièce	Description de la pièce
821-070C	Bombe aérosol d'émail noir brillant
821-070CTU	Bouteille d'émail noir brillant avec brosse
821-070CQT	Pinte US d'émail noir brillant
821-070CGL	Gallon US d'émail noir brillant

5. Remplacer toutes les étiquettes endommagées ou manquantes.
6. Lubrifier comme indiqué à la rubrique **« Lubrification »** à la page 31.
7. Une couche légère d'huile ou de graisse peut être appliquée au rouleau et aux tiges de vérin hydraulique exposées pour réduire l'oxydation.
8. Entreposer le râteau motorisé sur une surface de niveau dans un endroit propre et sec. L'entreposage à l'intérieur permet de réduire l'entretien et augmente la durée utile du râteau.

Lubrification

Légende de lubrification

- Lubrifiant en aérosol à multiples usages
- Graisse de lubrification à multiples usages
- Lubrification à l'huile à multiples usages
- 50 heures — Intervalles en heures auxquels la lubrification est requise

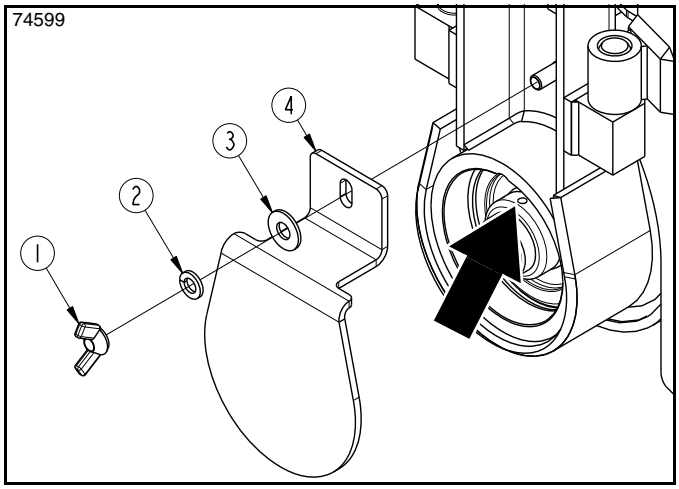

10 heures

Roulement d'extrémité non-entraînement

Un embout de graissage (derrière le couvercle du roulement d'extrémité amovible)

Type de lubrification : Graisse à multiples usages (retirer le couvercle pour graisser)

Quantité : Ajouter de la graisse jusqu'à ce qu'elle commence à émerger.

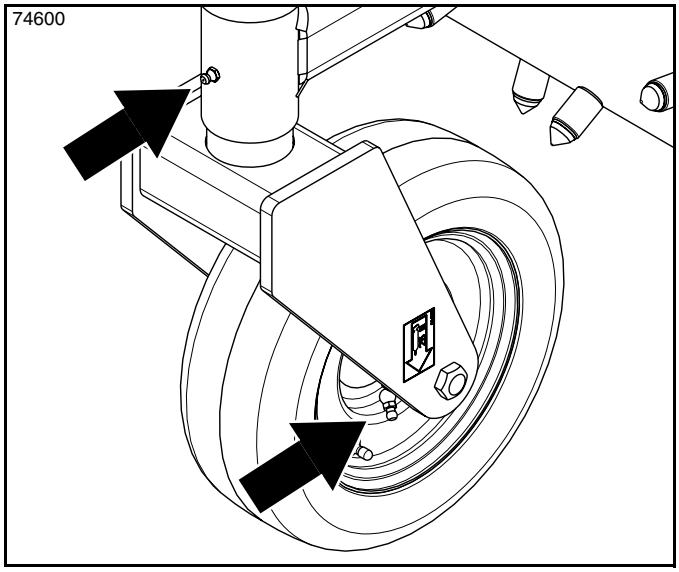

25 heures

Essieu et axe de fourchette de la roue de jauge

Deux embouts de graissage (un embout de graissage pour chaque axe de roue de jauge)

Deux embouts de graissage (un embout de graissage pour chaque essieu de roue de jauge)

Type de lubrification : Graisse à multiples usages

Quantité : Ajouter de la graisse jusqu'à ce qu'elle commence à émerger.

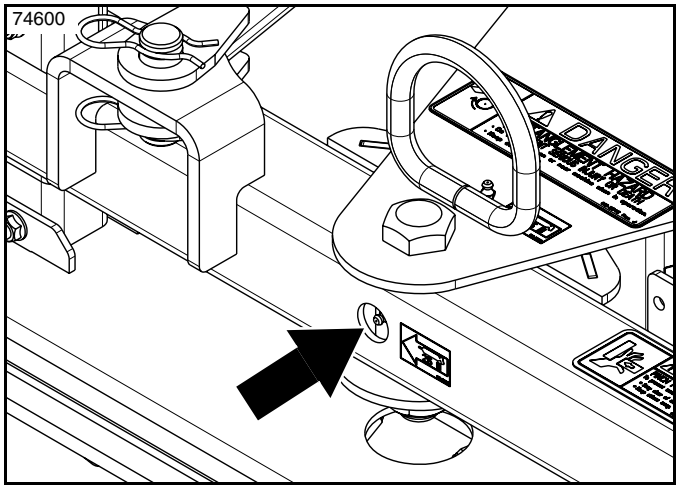

25 heures

Tourillon du râteau

Un embout de graissage (à l'avant du tourillon de râteau)

Type de lubrification : Graisse à multiples usages

Quantité : Ajouter de la graisse jusqu'à ce qu'elle commence à émerger.

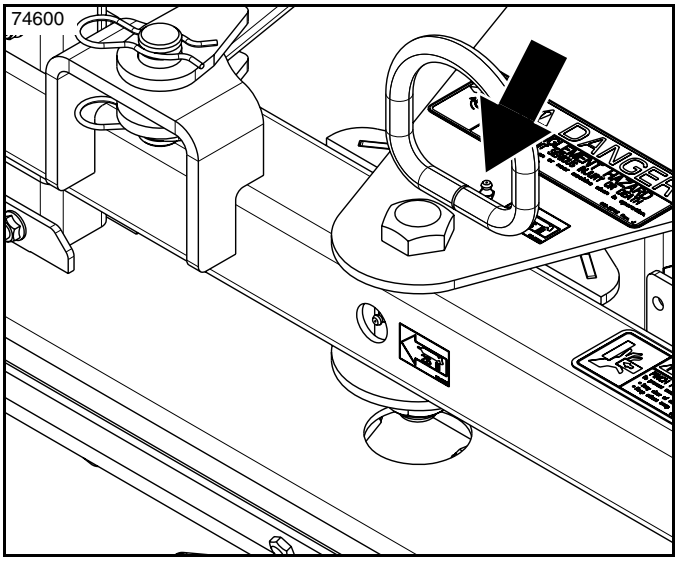

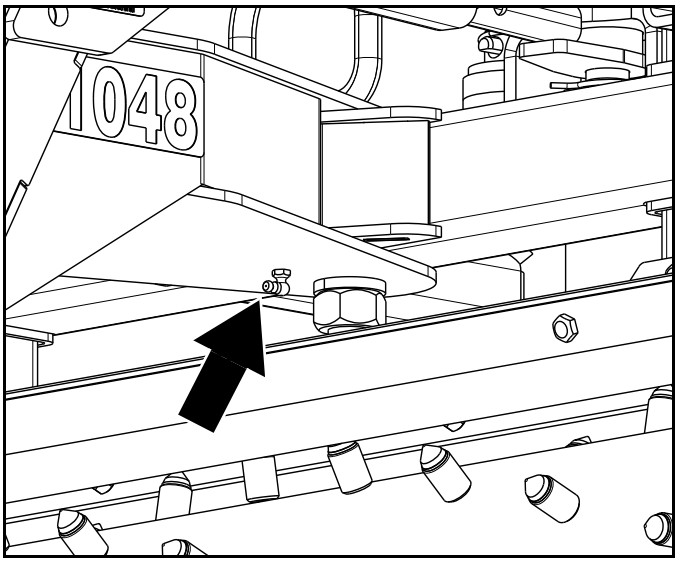

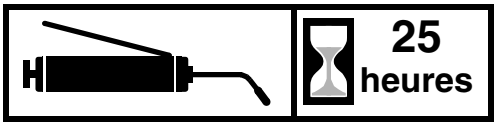

Plaques de guidage du pivot du râteau

Un embout de graissage (au-dessus de la plaque de guidage du pivot du râteau)

Un embout de graissage (sous la plaque de guidage du pivot du râteau)

Type de lubrification : Graisse à multiples usages

Quantité : Ajouter de la graisse jusqu'à ce qu'elle commence à émerger.

Râteau motorisé pour chargeur compact CSR1048

Spécifications et capacités	
Poids avec ensemble d'orientation manuelle en option	229 kg (505 lb)
Poids avec ensemble d'orientation hydraulique en option	248,6 kg (548 lb)
Exigences liées au débit hydraulique	38 à 76 L/min (10 à 20 gal US/min)
Plage de pression hydraulique	20,7 MPa (3 000 lb/po²)
Raccords hydrauliques	1 mâle/1 femelle
Type d'attelage	Fixation rapide CII
Largeur de travail non inclinée	122 cm (48 po)
Largeur de travail inclinée	109,2 cm (43 po)
Largeur inclinée hors tout	137 cm (54 po)
Sens du mouvement	Bidirectionnel
Lame de contrôle des matières	2 chacune – uréthane de 1,27 x 6,35 cm (1/2 x 2 1/2 po)
Rouleau-hérisson	16,8 cm (6 5/8 po) de diamètre avec des goujons à pointes au carbure de 1,91 x 3,81 cm (3/4 x 1 1/2 po)
Vitesse du rouleau	224 tr/min avec 38 L/min (10 gal US/min) et 449 tr/min avec 76 L/min (20 gal US/min)
Roulement d'extrémité du rouleau	Roulement de rouleau sphérique, 1 1/2 po de diamètre intérieur
Plaques latérales	De série, amovibles avec emplacement de rangement
Roues de jauge	Deux à 4 plis sans chambre à air avec joint d'étanchéité, roulements à bille de 3/4 po et réglage de la hauteur de l'entretoise
Options	
Orientation manuelle à 7 positions	S'oriente de jusqu'à vingt-cinq degrés vers la gauche et la droite par incrément de 8,67 degrés.
Orientation hydraulique	Vérin de 5 x 15,2 cm (2 x 6 po) avec électrovalve. S'oriente de jusqu'à vingt-cinq degrés vers la gauche et la droite.
Faisceau de câbles avec connecteur de batterie	Alimentation par connecteur batterie avec commutateur à deux boutons-poussoirs destiné à l'orientation hydraulique

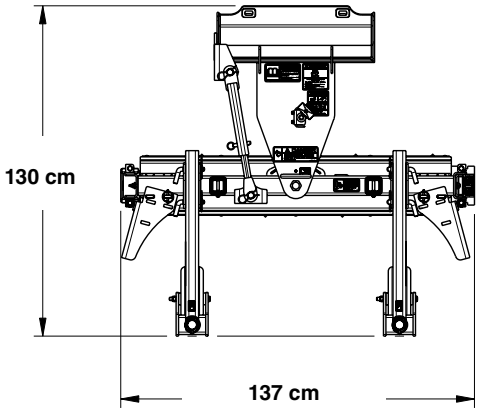

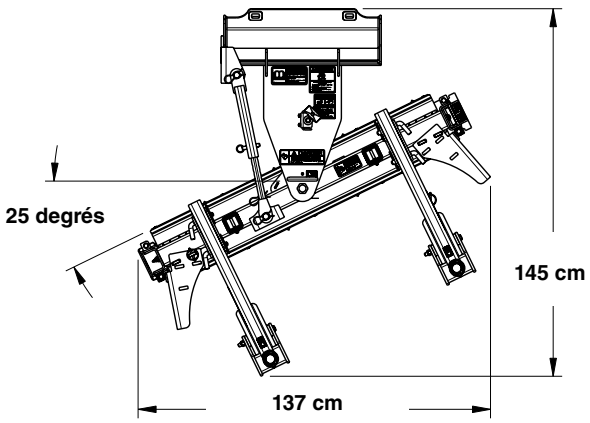

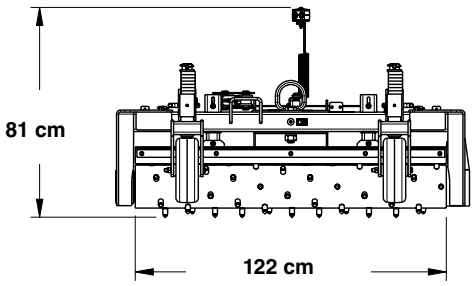

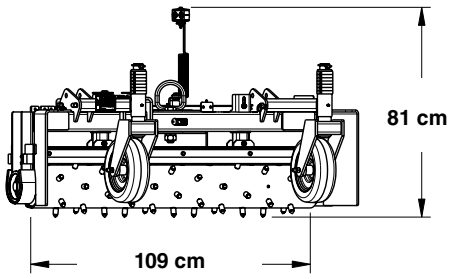

Râteau motorisé pour chargeur compact CSR1048

Caractéristiques	Avantages
Attelage à fixation rapide CII	S'adapte à la plupart des chargeurs utilitaires compacts.
Largeur de travail de 1,22 m (48 po)	Couvrira les chenilles de la plupart des chargeurs utilitaires compacts.
Le râteau peut être orienté de jusqu'à 25 degrés vers la gauche et la droite.	L'inclinaison permet de mettre les grosses pierres et les débris en andains d'un côté pour faciliter la collecte. L'attelage non flottant permet d'appliquer une pression descendante lors du ratissage.
Réglage d'orientation : 25 degrés à la gauche et à la droite	L'orientation permet une bonne circulation de la matière à être mise en andains pour faciliter la collecte des grosses pierres et des débris.
Options d'orientation **Actionneur hydraulique** **Liaison de télescopage manuelle**	Permet à l'utilisateur de changer l'angle d'inclinaison du râteau depuis le siège du tracteur. À juste prix pour les utilisateurs qui changent rarement l'angle du râteau.
Connecteur de batterie avec faisceau de câbles de commutateur en option	Se connecte à la batterie du chargeur utilitaire compact.
Rouleau clouté à pointes au carbure de 3/4 x 1 1/2 po	Les goujons à pointes au carbure sont très durs, comme ceux utilisés dans l'industrie minière, et offrent une longue durée utile. Les goujons peuvent être remplacés un à la fois.
Roues de jauge réglables avec produit d'étanchéité installé en usine	Faciles à régler verticalement pour régler la profondeur de travail. Les pneus hauts et larges continuent de tourner dans les sols moelleux. Le produit d'étanchéité contribue à protéger contre les crevaisons.
Plaques latérales avec entreposage	Les plaques latérales peuvent être utilisées pour maintenir la terre en vue de remplir les points bas. Peut facilement ranger les plaques latérales sur le râteau motorisé afin qu'elles soient toujours avec le râteau, au besoin.
Deux lames de contrôle des matières	Les lames de contrôle des matières déterminent la taille des matières à laisser passer par le rouleau ainsi que la taille des matières à mettre sur le côté. Deux lames permettent une rotation vers l'avant et vers l'inverse du rouleau.
Rouleau bidirectionnel	Peut se faire en faisant marche avant ou arrière.
Vitesse de rouleau variable **224 tr/min à 38 L/min (10 gal US/min)** **449 tr/min à 76 L/min (20 gal US/min)**	La vitesse variable du rouleau est commandée par le chargeur utilitaire compact et peut être utilisée dans les zones étroites pour réduire la possibilité de débris volants.
Écran de protection du moteur	Protège le moteur et les raccords hydrauliques de l'usure causée par le fonctionnement dans la saleté.
Couvercle de roulement d'extrémité	Protège le roulement de rouleau de l'usure et de la pénétration de saleté.

Tableau de dépannage

Problème	Cause	Solution
Le râteau s'oriente dans la mauvaise direction lorsque les boutons de la boîte de commande sont poussés.	Les raccords électriques au niveau du solénoïde doivent être commutés.	Consulter la Figure 1-6 à la page 15. Commuter les bougies (nos 1 et 2) au niveau du solénoïde.
Le rouleau ne tourne pas.	Le débit auxiliaire n'est pas engagé.	Engager le débit auxiliaire.
	Huile hydraulique insuffisante dans le système.	Ajouter de l'huile hydraulique au système.
	Rouleau usé ou endommagé	Réparer ou remplacer le rouleau.
	Air dans les tuyaux hydrauliques	Purger l'air des tuyaux hydrauliques.
	Les raccords à dégagement rapide ne sont pas complètement engagés.	Rebrancher les raccords à dégagement rapide.
	Tuyau ou tuyaux hydrauliques endommagés.	Remplacer les tuyaux hydrauliques endommagés.
	Raccords hydrauliques lâches ou endommagés	Serrer les raccords desserrés. Remplacer les raccords endommagés.
	Raccords à dégagement rapide usés ou mal dimensionnés	Remplacer les raccords à dégagement rapide.
	Obstruction entre le rouleau et la lame de contrôle des matières	Retirer l'obstruction.
Profondeur de fonctionnement insuffisante	Roues de jauge réglées trop bas	Soulever les roues de jauge.
	La vitesse du moteur est trop basse.	Augmenter la vitesse du moteur.
	Matériau accumulé sur le rouleau	Nettoyer le rouleau.
Rayure du rouleau à l'extrémité	Les roues de jauge ne sont pas réglées à la même profondeur.	Régler les roues de jauge à la même profondeur.
	La pression d'air de l'un ou des deux pneus de la roue de jauge n'est pas bonne.	Réparer le pneu qui perd l'air. Gonfler les pneus à la bonne pression d'air.
Trop de terre se dirige vers l'andain ou passe par-dessus la lame de contrôle des matières.	Un déplacement trop rapide	Réduire la vitesse au sol et non la vitesse du moteur.
	La lame de contrôle des matières est réglée trop bas.	Soulever la lame de contrôle des matières.
	Les roues de jauge sont réglées trop haut.	Abaisser les roues de jauge.
Trop de roches passent entre la lame de contrôle des matières et le rouleau.	La lame de contrôle des matières est réglée trop haut.	Abaisser la lame de contrôle des matières.
Le rouleau s'agglutine avec de la terre.	Le sol contient trop d'humidité.	Attendre que le sol soit plus sec.
Le râteau motorisé heurte le sol.	Matériau irrégulier accumulé sur le rouleau	Nettoyer le rouleau.
	Le rouleau tourne trop lentement ou tourne trop rapidement.	Augmenter la vitesse de rouleau en cas de rotation très lente. Diminuer la vitesse de rouleau en cas de rotation très rapide.

Tableau des couples de serrage

Tableau des couples de serrage pour les tailles de boulons classiques

Taille de boulon (pouces)	Identification de tête de boulon Grade 2		Grade 5		Grade 8	
po-F/po [1]	N·m [2]	pi-lb [3]	N·m	pi-lb	N·m	pi-lb
1/4 po – 20	7,4	5,6	11	8	16	12
1/4 po – 28	8,5	6	13	10	18	14
5/16 po – 18	15	11	24	17	33	25
5/16 po – 24	17	13	26	19	37	27
3/8 po – 16	27	20	42	31	59	44
3/8 po – 24	31	22	47	35	67	49
7/16 po – 14	43	32	67	49	95	70
7/16 po – 20	49	36	75	55	105	78
1/2 po – 13	66	49	105	76	145	105
1/2 po – 20	75	55	115	85	165	120
9/16 po – 12	95	70	150	110	210	155
9/16 po – 18	105	79	165	120	235	170
5/8 po – 11	130	97	205	150	285	210
5/8 po – 18	150	110	230	170	325	240
3/4 po – 10	235	170	360	265	510	375
3/4 po – 16	260	190	405	295	570	420
7/8 po – 9	225	165	585	430	820	605
7/8 po – 14	250	185	640	475	905	670
1 po – 8	340	250	875	645	1 230	910
1 po – 12	370	275	955	705	1 350	995
1 1/8 po – 7	480	355	1 080	795	1 750	1 290
1 1/8 po – 12	540	395	1 210	890	1 960	1 440
1 1/4 po – 7	680	500	1 520	1 120	2 460	1 820
1 1/4 po – 12	750	555	1 680	1 240	2 730	2 010
1 3/8 po – 6	890	655	1 990	1 470	3 230	2 380
1 3/8 po – 12	1 010	745	2 270	1 670	3 680	2 710
1 1/2 po – 6	1 180	870	2 640	1 950	4 290	3 160
1 1/2 po – 12	1 330	980	2 970	2 190	4 820	3 560

Taille de boulon (métrique)	Identification de tête de boulon 5.8 Classe 5.8		8.8 Classe 8.8		10.9 Classe 10.9	
mm x pas [4]	N·m	pi-lb	N·m	pi-lb	N·m	pi-lb
M5 x 0,8	4	3	6	5	9	7
M6 x 1	7	5	11	8	15	11
M8 x 1,25	17	12	26	19	36	27
M8 x 1	18	13	28	21	39	29
M10 x 1,5	33	24	52	39	72	53
M10 x 0,75	39	29	61	45	85	62
M12 x 1,75	58	42	91	67	125	93
M12 x 1,5	60	44	95	70	130	97
M12 x 1	90	66	105	77	145	105
M14 x 2	92	68	145	105	200	150
M14 x 1,5	99	73	155	115	215	160
M16 x 2	145	105	225	165	315	230
M16 x 1,5	155	115	240	180	335	245
M18 x 2,5	195	145	310	230	405	300
M18 x 1,5	220	165	350	260	485	355
M20 x 2,5	280	205	440	325	610	450
M20 x 1,5	310	230	650	480	900	665
M24 x 3	480	355	760	560	1 050	780
M24 x 2	525	390	830	610	1 150	845
M30 x 3,5	960	705	1 510	1 120	2 100	1 550
M30 x 2	1 060	785	1 680	1 240	2 320	1 710
M36 x 3,5	1 730	1 270	2 650	1 950	3 660	2 700
M36 x 2	1 880	1 380	2 960	2 190	4 100	3 220

[1] po-F/po = diamètre nominal de filets en pouce – filets au pouce

[2] N·m = newtons-mètres

[3] pi-lb = pied-livre

[4] mm x pas = diamètre nominal de filets en millimètre x pas du filet

Tolérance du couple + 0 %, -15 % de couples de serrage. Sauf spécification contraire, utiliser les couples de serrage énumérés plus haut.

Tous les contre-écrous ou attaches lubrifiées : Utiliser 75 % du couple de serrage. (c.-à-d. 1/2 po – 13 GR5 = 103 N·m; 75 % de 103 ou 0,75 x 103 = 77 N·m)

Couples de serrage supplémentaires

Écrou de tige de moteur hydraulique	340 N·m (250 pi-lb)

Cette page est volontairement vierge.

Garantie

Land Pride garantit à l'acheteur original que ce produit Land Pride sera exempt de tout défaut de matériaux et de fabrication à compter de la date d'achat par l'utilisateur final selon les dispositions suivantes lorsque le produit sert à l'usage prévu et sous des conditions normales d'utilisation personnelle et d'entretien.

Appareil hors tout : Un an sur les pièces et sur la main-d'œuvre

Moteur hydraulique : Deux ans sur les pièces et sur la main-d'œuvre

Vérin hydraulique : Un an sur les pièces et sur la main-d'œuvre;
Les tuyaux et les joints sont considérés comme étant des pièces d'usure.

Rouleau : Considéré comme une pièce d'usure

Cette garantie se limite à la réparation ou au remplacement de toute pièce défectueuse par Land Pride et à l'installation par le concessionnaire de toute pièce de rechange, et ne couvre pas les pièces d'usure normale. Land Pride se réserve le droit d'inspecter tout équipement ou toute pièce faisant l'objet d'une réclamation pour défaut de matériaux ou de fabrication.

Cette garantie ne couvre aucune pièce ou produit qui selon le jugement de Land Pride aurait fait l'objet de mésusage, aurait subi des dommages par accident ou par manque d'entretien ou de service normal, ou qui aurait été réparé ou altéré d'une façon qui nuit à son rendement ou à sa fiabilité, ou qui aurait été utilisé à des fins autres que celle pour laquelle le produit a été conçu. Le mésusage comprend également spécifiquement le fait de ne pas entretenir correctement les bons niveaux d'huile, les points de graissage et les arbres de transmission.

Les réclamations au titre de la présente garantie devraient être faites auprès du concessionnaire ayant vendu le produit à l'origine et les réglages au titre de la garantie doivent se faire par l'intermédiaire d'un concessionnaire Land Pride agréé. Land Pride se réserve le droit d'apporter des modifications à tout matériau ou à toute conception du produit, en tout temps et sans avis préalable.

Cette garantie ne pourra être interprétée de manière à rendre Land Pride responsable de tout dommage quelconque, direct, consécutif ou lié à la propriété. Par ailleurs, Land Pride décline toute forme de responsabilité pour tout dommage consécutif à une cause indépendante de sa volonté. Cette garantie ne s'applique pas aux pertes de récoltes, à toute dépense ou perte liée à la main-d'œuvre, aux fournitures, aux appareils loués ou à toute autre cause.

Aucune autre garantie d'aucune sorte, expresse ou implicite, ne s'applique en vertu de cette vente; toutes les garanties implicites de qualité marchande et d'adéquation à un usage particulier excédant les obligations énoncées dans la présente garantie écrite sont réfutées et exclues de la présente vente.

Pour que cette garantie soit valable, elle doit être enregistrée auprès de Land Pride dans un délai de 30 jours à compter de la date d'achat originale.

IMPORTANT : Le concessionnaire doit effectuer l'enregistrement de la garantie en ligne au moment de l'achat. Cette information nous est essentielle pour offrir un service de qualité à la clientèle.

Numéro de modèle _____ **Numéro de série** _____

Mentions légales

Kubota Corporation note que les spécifications et les informations techniques sont susceptibles d'être modifiées sans préavis et Kubota ne représente ni ne garantit que les informations contenues dans cette publication sont complètement exactes ou à jour; cependant, Kubota a déployé des efforts raisonnables pour présenter et inclure dans cette publication des informations exactes et à jour. Kubota décline toutes représentations et garanties, qu'elles soient expresses ou implicites, y compris, mais sans s'y limiter, les garanties de qualité marchande et d'adéquation pour un but particulier et Kubota décline toute responsabilité pour tous dommages, que ce soient compensatoires, directs, indirects, accessoires, spéciaux ou consécutifs, découlant de ou liés à l'utilisation de cette publication ou des informations qui s'y trouvent.

Le ou les produits décrits dans cette publication sont conçus et fabriqués seulement pour le pays dans lequel ils sont initialement vendus en gros par Kubota. Kubota ne fournit de pièces, de garantie ou de service pour aucun produit qui est revendu ou vendu au détail dans un pays autre que le pays pour lequel le produit a été conçu ou fabriqué.

KUBOTA TRACTOR CORPORATION
1000 Kubota Drive, Grapevine, TX 76051 É.-U.
Numéro de téléphone : 817-756-1171

Division Ouest : 1175 S. Guild Ave., Lodi, CA 95240 É.-U.
Numéro de téléphone : 209-334-9910

Division Midwest : 31700 W. 207th St., Edgerton, KS 66021 É-U.
Numéro de téléphone : 913-215-5915

Division Centrale : 14855 FAA Blvd., Fort Worth, TX 76155 É.-U.
Numéro de téléphone : 817-571-0900

Division Nord : 6300 at One Kubota Way, Groveport, OH 43125 É.-U.
Numéro de téléphone : 614-835-1100

Division Sud-Est : 1025 Northbrook Parkway, Suwanee, GA 30024 É.-U.
Numéro de téléphone : 770-995-8855