Table des matières

Lames arrière

RBT4084, RBT4096 et RBT40108

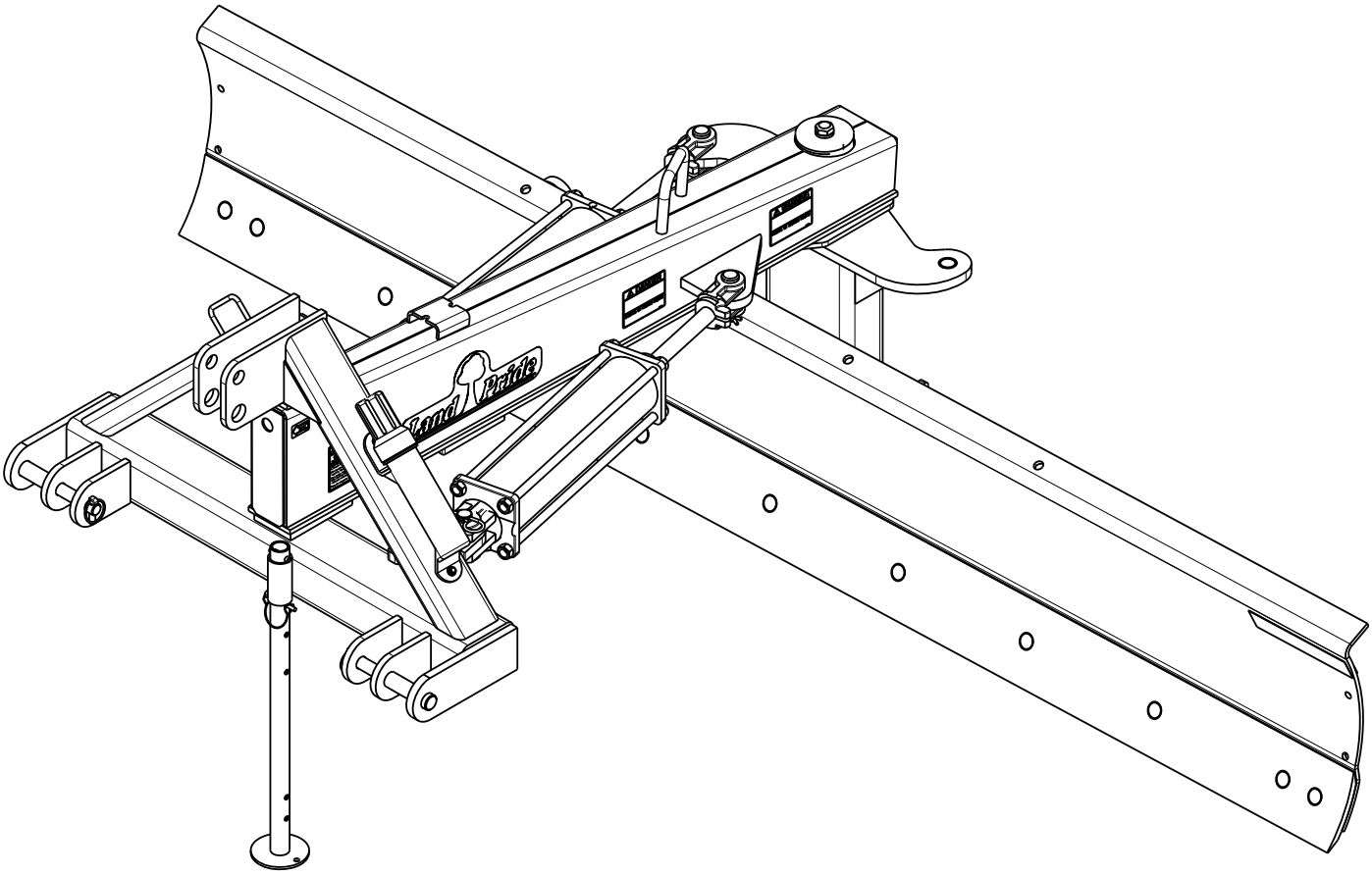

30400

301-206M-FRC
Manuel d'utilisateur

Lire entièrement le Manuel d'utilisateur. Lorsque ce symbole apparaît, les instructions et avertissements qui suivent sont importants; les suivre sans exception. La vie de l'opérateur et celle des autres en dépendent !

La photo de couverture peut présenter l'équipement en option non fourni avec l'unité standard.

Pour obtenir un Manuel d'utilisateur et une trousse d'étiquettes en anglais, veuillez communiquer avec votre concessionnaire Land Pride.

Impression : le 29 août 2017

Identification de l’appareil

Enregistrer les détails de l’appareil dans le registre ci-dessous. Si ce manuel est remplacé, s’assurer de transférer cette information au nouveau manuel.

Si le client ou le concessionnaire a ajouté des options qui n’étaient pas commandées initialement avec l’appareil, ou qu’ils ont retiré des options qui avaient été commandées initialement, les poids et les mesures indiquées ne sont plus exacts pour l’appareil. Mettre à jour le registre en ajoutant le poids et les mesures de l’appareil fournis à la section Spécifications et capacités du présent manuel avec le poids et les mesures de l’option ou des options.

Numéro de modèle	
Numéro de série	
Hauteur de l’appareil	
Longueur de l’appareil	
Largeur de l’appareil	
Poids de l’appareil	
Date de livraison	
Première mise en marche	
Accessoires	

Coordonnées du concessionnaire

Nom : _____

Rue : _____

Ville/province ou état : _____

Numéro de téléphone : _____

Courriel : _____

AVERTISSEMENT : Cancer et dommages à la reproduction – www.P65Warnings.ca.gov

Informations importantes relatives à la sécurité . . . 1
Chercher le symbole d'alerte à la sécurité 1
La sécurité en tout temps 1
Étiquettes de sécurité 4
Introduction 6
Application 6
Utilisation du présent manuel 6
Assistance au propriétaire 6
Numéro de série 6
Section 1 : Montage et configuration 7
Exigences liées au tracteur 7
Poids et puissance 7
Poids 7
Montage de l'attelage à trois points 7
Prises hydrauliques 7
Exigences liées au couple 7
Procédure d'arrêt du tracteur 7
Consignes de sécurité pour le montage et la configuration 8
Lame arrière de la série RBT40 8
Attelage à trois points 9
Section 2 : Configuration des options 10
Vérin de décalage de la lame 10
Vérin d'orientation de la lame 11
Vérin d'inclinaison de la lame 12
Bielle d'orientation manuelle de la lame 13
Bielle de décalage manuelle de la lame 13
Cric à cliquet d'inclinaison de la lame 13
Section 3 : Installation des accessoires 14
Clapet sélecteur hydraulique 14
Soupape d'amortissement hydraulique 15
Patins 16
Plaques d'extrémité 16
Section 4 : Réglages 17
Priorité à la sécurité 17
Calage de la lame 17
Décalage de la lame 17
Réglage manuel du décalage 17
Réglage hydraulique du décalage 17
Orientation et retournement de la lame 17
Réglage manuel d'orientation de la lame 17
Réglage hydraulique d'orientation de la lame 17
Inclinaison de la lame 18
Réglage manuel de l'inclinaison 18
Réglage hydraulique de l'inclinaison 18
Section 5 : Procédures opérationnelles 19
Liste de vérification de fonctionnement 19
Sécurité générale 19
Inspection après l'attelage 20
Transport avec la lame arrière 20
Fonctions de la lame arrière 21
Nivellement 21
Travaux en bordure 21
Aménagement de fossés 21
Remblayage 21
Décrocher la lame arrière 21
Instructions d'utilisation de base 22
Instructions d'utilisation générale 22
Section 6 : Entretien et lubrification 23
Entretien 23
Entretien du tracteur 23
Entreposage à long terme 23
Commande de pièces de rechange 23
Points de lubrification 24
Arbre de pivot avant 24
Arbre de pivot de lame 24
Arbre d'inclinaison de la lame 24
Versoir et lame 24
Section 7 : Spécifications et capacités 25
Section 8 : Caractéristiques et avantages 26
Section 9 : Dépannage 27
Section 10 : Tableau des couples de serrage 28
Section 11 : Garantie 29

Please take our Customer Satisfaction SURVEY at landpride.com

© Droit d'auteur 2017 Tous droits réservés

Land Pride fournit cette publication « telle quelle », sans aucune garantie, expresse ou implicite. Bien que toutes les précautions aient été prises dans la préparation du présent manuel, Land Pride n'assume aucune responsabilité pour les erreurs ou omissions. Land Pride n'assume non plus aucune responsabilité pour les dommages résultant de l'utilisation des informations contenues dans les présentes. Land Pride se réserve le droit de réviser et d'améliorer la qualité de ses produits comme bon lui semble. La présente publication décrit l'état de ce produit au moment de sa divulgation et peut ne pas refléter le produit à l'avenir.

Land Pride est une marque déposée.

Tous les autres noms de marques et de produits sont des marques commerciales ou des marques déposées de leurs propriétaires respectifs.

Imprimé aux États-Unis d'Amérique.

Voir la page précédente pour la Table des matières.

Localisateur QR du Manuel des pièces

Le code QR (aide-mémoire) qui se trouve sur la couverture et à la gauche dirigera vers le Manuel des pièces du présent équipement. Télécharger l'application appropriée sur un téléphone intelligent, ouvrir l'application, puis pointer le téléphone en direction du code QR et prendre une photo.

Localisateur QR du concessionnaire

Le code QR qui se trouve à gauche dirigera vers les concessionnaires des produits Land Pride disponibles. Se reporter au localisateur QR du Manuel des pièces sur cette page pour des instructions détaillées.

Il s'agit de pratiques courantes qui peuvent s'appliquer ou non aux produits décrits dans le présent manuel.

La sécurité en tout temps

L'utilisation prudente de l'appareil est le meilleur moyen de se protéger contre un accident.

Tous les utilisateurs, peu importe leur degré d'expérience, doivent lire attentivement le présent manuel et tout autre manuel connexe avant l'utilisation de l'engin motorisé et de cet outil.

Il incombe au propriétaire de former tous les conducteurs à l'utilisation sécuritaire de l'appareil.

- ▲ Lire et bien comprendre la section « Étiquettes de sécurité » et lire toutes les instructions notées sur ces étiquettes.
- ▲ Ne pas utiliser l'appareil sous l'influence des drogues ou de l'alcool, car ils affectent votre capacité à utiliser l'équipement en toute sécurité et de manière appropriée.
- ▲ L'utilisateur doit s'être familiarisé avec toutes les fonctions du tracteur et de l'outil attelé, et il doit pouvoir gérer rapidement les situations d'urgence.
- ▲ S'assurer que tous les écrans et tous les carters de protection sont en place et fermement fixés avant de faire fonctionner l'outil.
- ▲ Tenir toute personne présente à l'écart de l'équipement et de la zone de travail.
- ▲ Faire démarrer le tracteur à partir du siège du conducteur, les commandes hydrauliques étant positionnées au point mort.
- ▲ Manœuvrer le tracteur et les commandes uniquement à partir du siège du conducteur.
- ▲ Ne jamais descendre d'un tracteur en mouvement ou laisser sans surveillance un tracteur dont le moteur tourne.
- ▲ Ne pas autoriser quiconque à se tenir entre le tracteur et l'outil pendant une manœuvre de recul jusqu'à l'outil.
- ▲ Tenir ses mains, ses pieds et ses vêtements à l'écart de toute pièce entraînée par la prise de force.
- ▲ En déplaçant et en utilisant l'équipement, surveiller la présence de tout objet suspendu ou se trouvant le long du trajet comme les clôtures, les arbres, les bâtiments, les fils, etc.
- ▲ Ne pas prendre de virages trop serrés avec le tracteur, car ils peuvent entraîner le chevauchement de l'outil attelé sur la roue arrière du tracteur.
- ▲ Entreposer l'outil dans un lieu auquel les enfants n'ont pas accès.

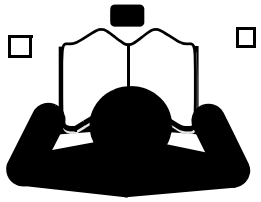

Chercher le symbole d'alerte à la sécurité

Le SYMBOLE D'ALERTE À LA SÉCURITÉ indique qu'il y a un risque potentiel de compromettre la sécurité des personnes présentes et que des mesures de sécurité supplémentaires doivent être prises. En voyant ce symbole, demeurer alerte et lire attentivement le message qui le suit. En plus de la conception et de la configuration de l'équipement, le contrôle des dangers et la prévention des accidents dépendent de la sensibilisation, de la préoccupation, de la prudence et d'une formation adéquate du personnel concerné en utilisation, déplacement, entretien et entreposage de l'équipement.

Bien connaître les mots indicateurs

Un mot indicateur désigne un degré ou un niveau de dangerosité d'un risque. Ces mots indicateurs sont :

⚠ DANGER
Indique une situation dangereuse qui, si elle n'est pas évitée, pourrait provoquer la mort ou des blessures graves. Ce mot indicateur se limite aux situations extrêmes.

⚠ AVERTISSEMENT
Indique une situation dangereuse qui, si elle n'est pas évitée, pourrait provoquer la mort ou des blessures graves.

⚠ ATTENTION
Indique une situation dangereuse qui, si elle n'est pas évitée, pourrait provoquer des blessures légères ou modérées.

Mesures de sécurité pour les enfants

Une tragédie peut survenir si l'utilisateur n'est pas très vigilant en présence des enfants. Les enfants sont généralement attirés par les outils et leur utilité.

- ▲ Ne jamais croire que les enfants resteront à l'endroit où vous les avez vus la dernière fois.
- ▲ Tenir les enfants à l'écart d'une zone de travail et sous l'œil attentif d'un adulte responsable.
- ▲ Rester vigilant et couper le moteur de l'outil et du tracteur si un enfant entre dans la zone de travail.
- ▲ Ne jamais transporter d'enfant sur le tracteur ni sur l'outil. Il n'y a aucun endroit sécuritaire pouvant accueillir des enfants. Ils peuvent tomber et être écrasés ou perturber le fonctionnement de l'engin motorisé.
- ▲ Ne jamais autoriser des enfants à utiliser l'engin motorisé, même sous la supervision d'un adulte.
- ▲ Ne jamais autoriser des enfants à jouer sur l'engin motorisé ni sur l'outil.
- ▲ Redoubler de prudence pendant la marche arrière. Avant que le tracteur ne commence à avancer, regarder en dessous et derrière afin de s'assurer que la zone est dégagée.

Arrêt et entreposage du tracteur

- ▲ Débrayer la prise de force si elle est embrayée.
- ▲ Stationner sur un sol ferme et de niveau puis abaisser l'outil jusqu'au sol ou sur des blocs de maintien.
- ▲ Régler la boîte de vitesses à la position de stationnement ou engager le frein de stationnement du tracteur, couper le moteur et retirer la clé de contact pour prévenir tout démarrage non autorisé.
- ▲ Relâcher toute la pression hydraulique des circuits hydrauliques auxiliaires.
- ▲ Attendre que tous les composants soient entièrement immobiles avant de quitter le siège du conducteur.
- ▲ Pour monter sur le tracteur ou en redescendre, utiliser les marches, les poignées de maintien et les surfaces antidérapantes.
- ▲ Détacher et entreposer l'outil dans un lieu auquel les enfants n'ont pas accès. Stabiliser fermement l'outil à l'aide de blocs et de supports.

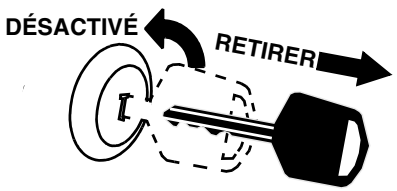

Il s'agit de pratiques courantes qui peuvent s'appliquer ou non aux produits décrits dans le présent manuel.

Sécurité relative aux pneus

- ▲ Le changement des pneus peut être dangereux et doit donc être effectué par du personnel formé utilisant les bons outils et le bon équipement.
- ▲ Toujours maintenir la bonne pression des pneus. Ne pas gonfler les pneus au-delà de la pression recommandée indiquée dans le Manuel d'utilisateur.
- ▲ En gonflant les pneus, utiliser un mandrin de gonflage à embout enclipsable et un tuyau de rallonge suffisamment long pour se tenir d'un côté ou l'autre et NON devant ou au-dessus de l'ensemble de pneus. Utiliser une cage de sécurité si possible.
- ▲ Lors du changement d'une roue, soutenir l'outil de façon sécuritaire.
- ▲ En retirant et en installant des roues, utiliser un équipement de manutention des roues adéquat en fonction du poids des roues.
- ▲ S'assurer que les boulons de roue sont serrés au couple indiqué.

Transporter en toute sécurité

- ▲ Se conformer aux lois provinciales et municipales.
- ▲ Utiliser un véhicule de remorquage et une remorque du bon format et du bon calibre. Fixer fermement l'équipement à remorquer sur une remorque avec des attaches et des chaînes.
- ▲ Un freinage brusque peut provoquer une embardée de la remorque tirée et la déstabiliser. Réduire la vitesse si la remorque n'est pas équipée de freins.
- ▲ Éviter tout contact avec des lignes aériennes de services publics ou des conducteurs sous tension.
- ▲ Toujours conduire en maintenant la charge sur le bout des bras du chargeur abaissés près du sol.
- ▲ Toujours conduire en ligne droite en remontant ou en descendant des pentes raides en maintenant la partie lourde du tracteur avec chargeur accessoire du côté de la « montée » de pente.
- ▲ Engager le frein de stationnement en immobilisant l'engin dans une pente.
- ▲ La vitesse de déplacement maximale d'un équipement attelé est de 32 km/h (20 mi/h). NE PAS LA DÉPASSER. Ne jamais circuler à une vitesse ne permettant pas une maîtrise adéquate de la direction et l'arrêt de l'engin. Certains terrains difficiles exigent de rouler plus lentement.
- ▲ Comme ligne directrice, utiliser les rapports de poids de vitesse maximale suivants pour l'équipement attelé :

  32 km/h (20 mi/h) lorsque le poids de l'équipement attelé est inférieur ou égal au poids de l'engin remorquant l'équipement.

  16 km/h (10 mi/h) lorsque le poids de l'équipement attelé dépasse le poids de l'engin remorquant l'équipement d'au plus le double du poids.
- ▲ **IMPORTANT :** Ne pas remorquer de charge pesant plus de deux fois le poids du véhicule remorquant la charge.

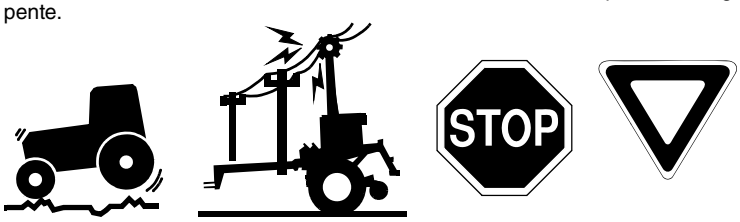

Utiliser une chaîne de sécurité

- ▲ Une chaîne de sécurité aidera à maîtriser l'appareil tracté dans l'éventualité où elle se séparerait de la barre de traction du tracteur.
- ▲ Utiliser une chaîne d'un calibre égal ou supérieur au poids brut de l'outil remorqué.
- ▲ Relier la chaîne au support de barre de traction du tracteur ou à une autre position d'ancrage spécifiée. Allouer suffisamment de jeu à la chaîne pour permettre les virages.
- ▲ Toujours atteler l'outil à l'appareil à remorquer. Ne pas utiliser la chaîne de sécurité pour remorquer l'outil.

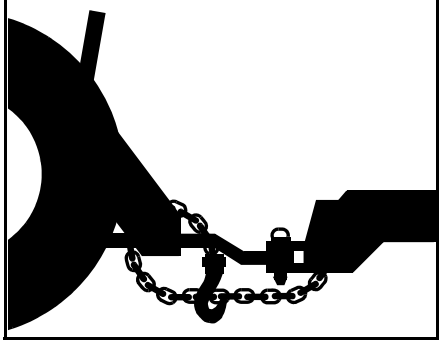

Adopter des pratiques d'entretien sécuritaires

- ▲ Comprendre la procédure avant d'effectuer un travail. Consulter le Manuel d'utilisateur pour de plus amples informations.
- ▲ Travailler sur une surface de niveau dans un endroit propre et sec bien éclairé.
- ▲ Utiliser des prises de courant et des outils correctement mis à la terre.
- ▲ Utiliser les bons outils et un équipement adéquat en bon état pour le travail à accomplir.
- ▲ Avant de quitter le siège du conducteur pour effectuer un entretien, abaisser l'outil jusqu'au sol et effectuer toutes les procédures d'arrêt.
- ▲ Laisser refroidir l'équipement avant d'y effectuer des travaux.
- ▲ Déconnecter le câble de masse (-) de la batterie avant de réparer ou de régler les systèmes électriques ou avant d'effectuer des travaux de soudure sur l'outil.
- ▲ Ne pas graisser ou huiler l'outil pendant qu'il est en marche.
- ▲ Inspecter toutes les pièces. S'assurer que les pièces sont en bon état et correctement installées.
- ▲ Remplacer les pièces de cet outil uniquement par des pièces Land Pride d'origine. Ne pas modifier cet outil d'une manière susceptible de nuire à sa performance.
- ▲ Retirer toute accumulation de graisse, d'huile ou de débris.
- ▲ Retirer tous les outils et toutes les pièces inutilisées de l'équipement avant la remise en marche.

Il s'agit de pratiques courantes qui peuvent s'appliquer ou non aux produits décrits dans le présent manuel.

Prévoir les situations d'urgence

- Être prêt à faire face à un début d'incendie.
- Garder une trousse de premiers soins et un extincteur d'incendie à portée de la main.
- Garder les numéros d'urgence pour appeler un médecin, une ambulance, un hôpital et le service des incendies près d'un téléphone.

Utiliser des lampes et des dispositifs de sécurité

- Les tracteurs, les chargeurs à direction différentielle et les appareils autopropulsés peuvent présenter des risques lorsqu'ils sont conduits sur des routes publiques. Ils sont difficiles à voir, particulièrement une fois la nuit tombée. Utiliser le panneau de véhicule lent (VL) en circulant sur les routes publiques.
- Il est recommandé d'allumer les feux de détresse et les clignotants en conduisant sur les chemins publics.

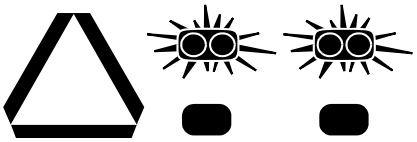

Éviter les circuits souterrains

- **Creuser sans danger, É.-U. : Composer le 811. Canada : digsafecanada.wildapricot.org/Accueil/~french**
  Avant d'entreprendre tous travaux de creusage, toujours communiquer avec les services publics locaux (électricité, téléphone, gaz, eau, égouts et autres) de manière à ce qu'ils puissent marquer l'emplacement de tout circuit souterrain se trouvant dans la zone.
- S'assurer de demander jusqu'à quelle distance il est possible de travailler par rapport aux marques qu'ils ont positionnées.

Porter un équipement de protection

- Porter des vêtements et un équipement de protection appropriés pour le travail, comme des chaussures de sécurité, des lunettes de protection, un casque protecteur et des bouchons d'oreille.
- Les vêtements doivent être à ajustement serré sans frange ni tirette pour prévenir les cas d'emmêlement par les pièces mobiles.
- Une exposition prolongée au bruit intense peut provoquer une déficience ou une perte auditive. Porter une protection auditive adéquate, comme des protecteurs d'oreille ou des bouchons d'oreille.
- L'utilisation sûre de l'équipement exige toute l'attention de l'utilisateur. Ne pas porter des écouteurs pendant l'utilisation de l'appareil.

Utiliser la ceinture de sécurité et le cadre de protection ROPS

- Land Pride recommande l'utilisation d'une cabine de conduite ou d'un cadre de protection en cas de renversement (ROPS) et d'une ceinture de sécurité dans la plupart des engins motorisés. Si l'engin motorisé devait se déstabiliser, la combinaison d'une cabine de conduite ou d'un cadre de protection en cas de renversement et d'une ceinture de sécurité réduit le risque de blessures graves ou de mort.
- Si le cadre de protection en cas de renversement est en position verrouillée, attacher confortablement et fermement la ceinture de sécurité afin d'être protégé contre toute blessure grave ou la mort en cas de renversement de l'appareil.

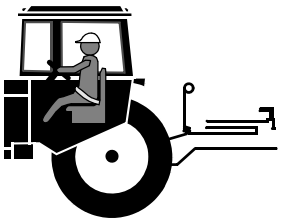

Prévenir les risques liés aux liquides à haute pression

- Le liquide fuyant pressurisé peut pénétrer la peau et causer des blessures graves.
- Avant de détacher les conduits hydrauliques ou d'effectuer des travaux sur le système hydraulique, s'assurer de relâcher toute la pression résiduelle.
- S'assurer que tous les raccords de liquide hydraulique sont fermement serrés et que tous les tuyaux et tous les circuits hydrauliques sont en bon état avant de pressuriser le système.
- Utiliser un bout de papier ou de carton, NON PAS DES PARTIES DU CORPS, pour vérifier la présence de toute fuite soupçonnée.
- Porter des gants de protection et des lunettes de protection ou des lunettes-masque en travaillant avec des systèmes hydrauliques.
- **NE PAS TARDER.** En cas d'incident, consulter immédiatement un médecin généraliste pour ce type de blessure. Toute éclaboussure de liquide sur la peau ou dans les yeux exige un traitement dans les heures qui suivent, car il y a des risques de nécrose.

Ne pas accepter de passagers sur l'appareil

- Ne jamais transporter de passagers et ne jamais utiliser le tracteur pour lever ou transporter des personnes.
- Il n'y a aucun endroit sécuritaire pour accueillir quelqu'un.
- Les passagers bloquent la vue de l'utilisateur et perturbent le fonctionnement de l'engin motorisé.
- Les passagers peuvent être frappés par des corps étrangers ou être éjectés de l'appareil.

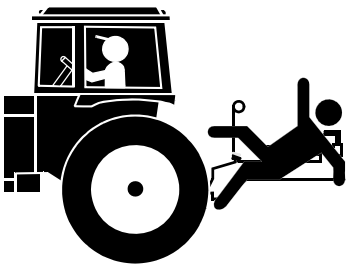

Étiquettes de sécurité

La lame arrière à trois positions de réglage est livrée équipée de toutes les étiquettes de sécurité mises en place. Sa conception a été pensée pour aider l'utilisateur à faire fonctionner l'outil en toute sécurité. Lire et suivre les directives.

1. *Maintenir toutes les étiquettes de sécurité en bon état de propreté et lisibles.*
2. *Consulter la présente section pour le bon positionnement des étiquettes. Remplacer toutes les étiquettes endommagées ou manquantes. Commander des étiquettes neuves auprès du concessionnaire Land Pride le plus près. Pour trouver le concessionnaire le plus près, visiter le localisateur de concessionnaire au www.landpride.com.*
3. *Pour certains équipements neufs installés pendant une réparation, il est nécessaire que des étiquettes de sécurité soient apposées au composant remplacé conformément à ce qui est spécifié par Land Pride. En commandant de nouveaux composants, s'assurer que les bonnes étiquettes de sécurité sont comprises dans la demande.*
4. *Consulter la présente section pour le bon positionnement des étiquettes. Pour installer de nouvelles étiquettes :*
   a. *Nettoyer la surface où l'étiquette doit être apposée.*
   b. *Vaporiser de l'eau savonneuse sur la surface destinée à recevoir l'étiquette.*
   c. *Retirer le dos de l'étiquette. Mettre l'étiquette en place sur la surface d'installation et appuyer fermement.*
   d. *Repousser toutes les bulles d'air à l'aide d'une carte de crédit ou tout autre type d'objet comparable à bord droit.*

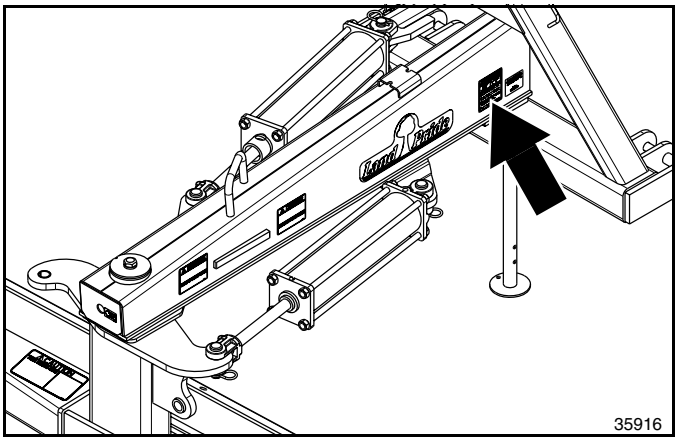

818-339C-FRC

Avertissement : Haute pression (deux endroits)

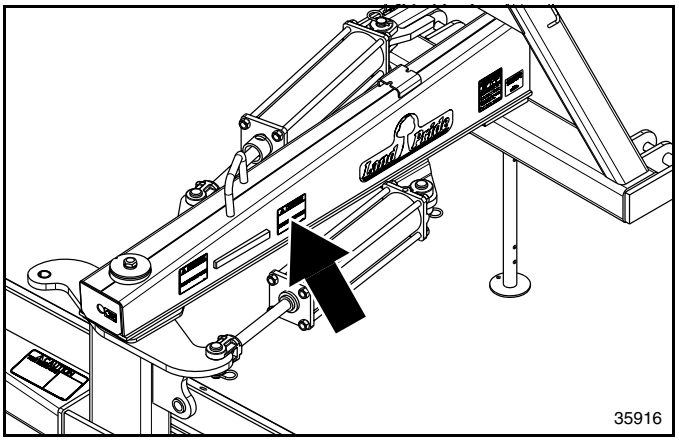

818-487C-FRC

Danger : Prévenir les blessures (deux endroits)

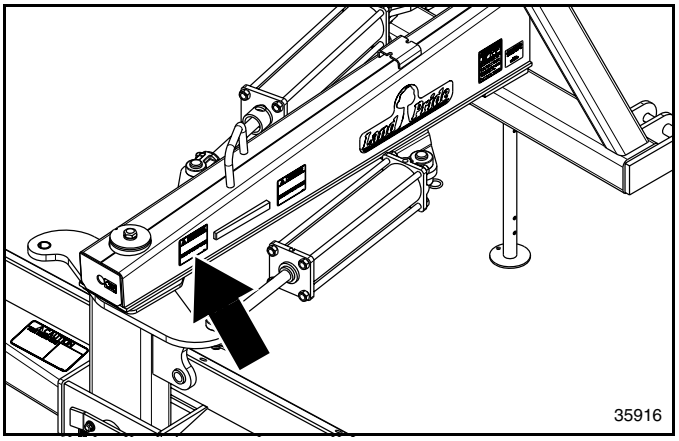

818-491C-FRC

Avertissement : Pincement/cisaillement (deux endroits)

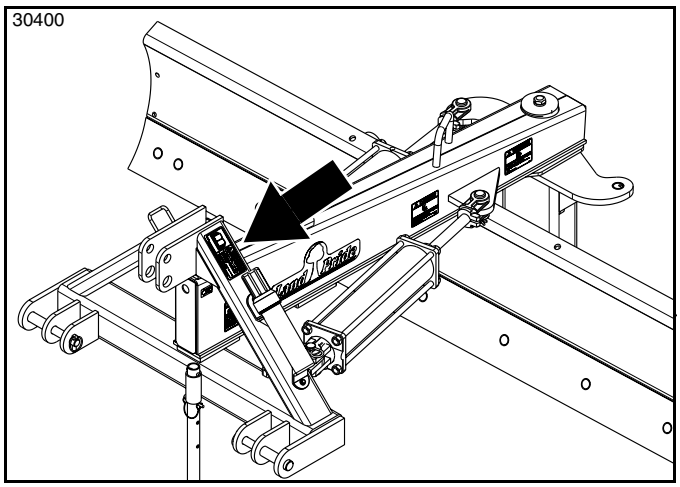

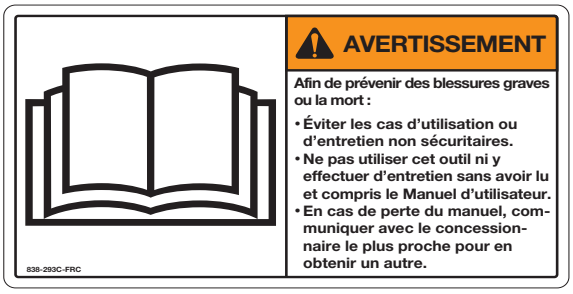

70243

838-293C
Avertissement : Lire le Manuel d'utilisateur.
Un endroit

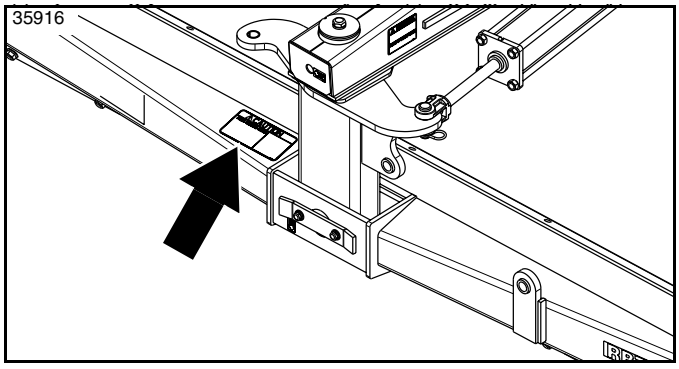

70330

838-075C
Attention : Chute du versoir
Un endroit

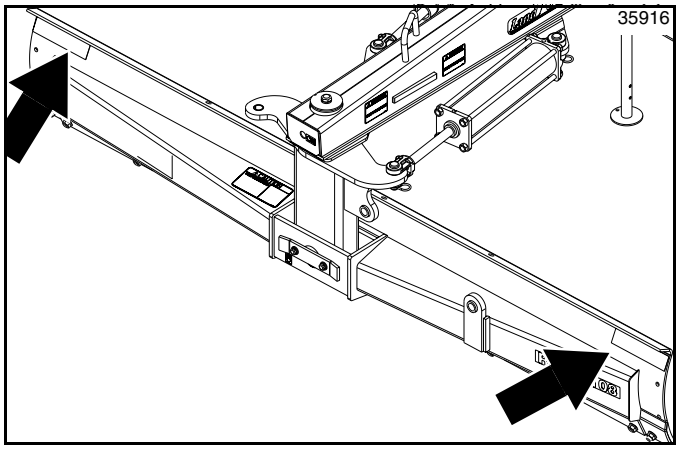

838-614C
Réflecteur rouge de 5 x 23 cm (2 x 9 po)
deux endroits

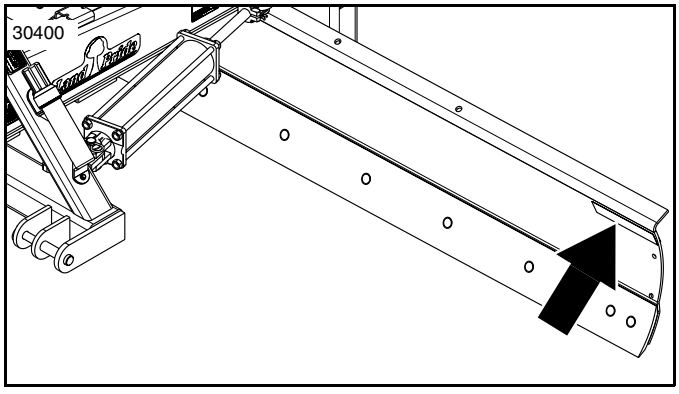

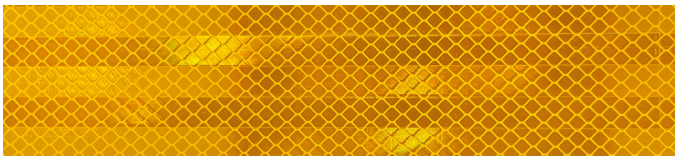

73138

838-615C
Réflecteur ambre de 5 x 23 cm (2 x 9 po)
(côté gauche avant uniquement sur le RBT40108)
Un endroit

Land Pride souhaite la bienvenue à l'acheteur à la famille grandissante de nouveaux propriétaires de produits. Cette lame arrière à trois positions de réglage a été conçue avec soin et construite par des travailleurs compétents à partir de matériaux de qualité. Un montage adéquat, un entretien régulier et des pratiques d'utilisation sécuritaire procureront des années d'usage satisfaisant de cet appareil.

Application

Les lames arrière hydrauliques à trois positions de réglage de la série RBT40 de Land Pride bénéficient d'une construction pour les applications d'aménagement paysager, de construction, de déneigement et de nettoyage des parcs d'engraissement. Ces lames sont également idéales pour l'excavation de fossés, le nivellement de routes et l'usage agricole.

Les lames arrière de la série RBT40 ont été conçues pour la fixation des attelages à trois points des catégories I et II aux tracteurs dont la gamme de puissance varie entre 48 et 75 kW (65 et 100 hp); elles sont également compatibles avec le dispositif d'attelage éclair. La lame dotée d'un bord tranchant réversible peut être inclinée de jusqu'à 45 degrés vers la gauche ou la droite, ses extrémités peuvent être inclinées de jusqu'à 15 degrés vers le haut ou le bas et la lame entière peut être décalée de jusqu'à 76,2 cm (30 po) vers la gauche ou la droite. On peut également tourner la lame de 180 degrés pour l'utiliser en marche arrière sans compromettre ses capacités d'orientation, d'inclinaison et de décalage. Un support stationnaire escamotable est inclus afin d'accueillir les capacités de retrait, d'entreposage et de refixation des lames.

Les options disponibles sont : orientation, décalage et inclinaison manuelles ou hydrauliques. Les accessoires comprennent des plaques d'extrémité pour contenir les matières et des patins pour protéger les lames.

Se référer aux **« Spécifications et capacités »** à la page 25 et aux **« Caractéristiques et avantages »** à la page 26 pour obtenir des informations supplémentaires et les options d'amélioration de la performance.

Utilisation du présent manuel

- Ce Manuel d'utilisateur est conçu pour aider à se familiariser avec la sécurité, le montage, l'utilisation, les réglages, le dépannage et l'entretien. Lire ce manuel et suivre les recommandations pour garantir une utilisation sûre et efficace.
- L'information contenue dans ce manuel était à jour au moment de mettre sous presse. Certaines pièces peuvent varier légèrement pour garantir le meilleur rendement du produit.
- Pour commander un nouveau Manuel d'utilisateur ou un nouveau Manuel de pièces, communiquer avec un concessionnaire agréé. Les manuels peuvent également être téléchargés gratuitement à partir de notre site Web au www.landpride.com.

Terminologie

La « droite » et la « gauche », comme mentionné dans le présent manuel, sont déterminées en faisant face au sens de fonctionnement de l'appareil lorsqu'il sera utilisé, à moins qu'il en soit spécifié autrement.

Définitions

IMPORTANT : Un élément d'information spécial en lien avec le sujet suivant. L'intention de Land Pride est que cette information soit lue et notée avant de continuer.

REMARQUE : Un élément d'information spécial que l'utilisateur doit savoir avant de continuer.

Assistance au propriétaire

Le concessionnaire doit effectuer l'enregistrement de la garantie en ligne au moment de l'achat. Cette information nous est essentielle pour offrir un service de qualité à la clientèle.

Les pièces de la lame arrière à trois positions de réglage ont été spécialement conçues par Land Pride et doivent uniquement être remplacées par des pièces d'origine Land Pride. Communiquer avec un concessionnaire Land Pride pour obtenir toute pièce d'entretien ou de réparation nécessaire. Les concessionnaires Land Pride ont du personnel compétent ainsi que les pièces de réparation et l'équipement nécessaire pour réparer ou entretenir cet outil.

Numéro de série

À des fins de référence et de service rapide, noter le numéro de modèle et le numéro de série sur la page intérieure de la couverture et également sur la page de la garantie. Toujours indiquer le numéro de modèle et le numéro de série en commandant des pièces et dans toute correspondance envoyée à un concessionnaire Land Pride. Pour repérer la plaque du numéro de série sur l'outil, consulter la Figure 1.

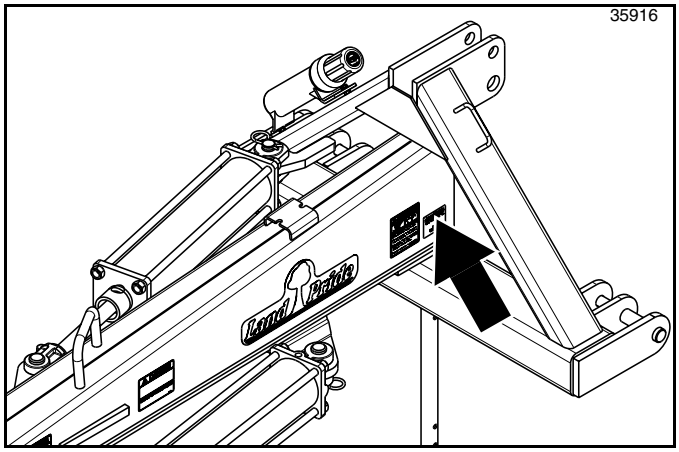

Emplacement de la plaque du numéro de série
Figure 1

Assistance supplémentaire

Le concessionnaire vise l'entière satisfaction de l'utilisateur par rapport à la nouvelle lame arrière à trois positions de réglage. Si pour une quelconque raison certaines sections du présent manuel ne semblent pas claires ou pour signaler toute insatisfaction relative à un service reçu, nous recommandons ce qui suit :

1. Signaler tout problème relatif à l'outil au personnel du concessionnaire afin qu'il puisse le résoudre.
2. En cas d'insatisfaction, s'adresser au concessionnaire en titre ou au directeur général de la concession, expliquer le problème et demander de l'assistance.
3. Pour de l'assistance supplémentaire, écrire à :

Land Pride Service Department
1525 East North Street
P.O. Box 5060
Salina, KS 67402-5060 É.-U.

Adresse électronique
lpservicedept@landpride.com

Exigences liées au tracteur

Poids et puissance

La puissance nominale du tracteur devrait se situer entre 48 et 75 kW (65 et 100 hp). Les tracteurs en dehors de cette plage de puissance ne doivent pas être utilisés.

Poids

AVERTISSEMENT

Afin de prévenir des blessures graves ou la mort :

Il se peut qu'il soit nécessaire d'ajouter une masse de lestage sur le devant des tracteurs de poids léger avec un outil attaché à l'arrière pour garder la maîtrise de la direction et prévenir des blessures graves ou la mort. Consulter le Manuel d'utilisateur du tracteur pour déterminer les bonnes masses nécessaires et connaître les limites de poids maximales.

Le poids du tracteur doit permettre de contrôler la lame arrière à trois positions de réglage dans toutes les conditions d'utilisation. Un tracteur de poids insuffisant est difficile à diriger. Ne pas utiliser un tracteur trop léger. Voir la note importante ci-dessous.

Montage de l'attelage à trois points

Un attelage à trois points de la catégorie 1 ou 2 est nécessaire. Les bras à trois points inférieurs de l'attelage à trois points doivent être stabilisés pour prévenir les mouvements d'un côté à l'autre. La plupart des tracteurs ont des blocs anti-oscillation ou des chaînes réglables qui remplissent cette fonction.

Prises hydrauliques

DANGER

Afin de prévenir des blessures graves ou la mort :

Le liquide hydraulique à haute pression peut pénétrer la peau. Porter des gants de protection et des lunettes de protection ou des lunettes-masque en travaillant avec des systèmes hydrauliques. Utiliser un bout de carton ou de bois plutôt que ses mains pour vérifier la présence de fuites. En cas d'éclaboussure de liquide hydraulique sur la peau ou dans les yeux, il faut consulter un médecin qui peut traiter ce type de blessure dans les heures suivantes, car il y a des risques de nécrose. NE PAS TARDER.

Le nombre de sorties hydrauliques doubles requises sur le tracteur varie selon la configuration de la lame arrière à trois positions de réglage.

- Aucune sortie n'est nécessaire si la lame arrière à trois positions de réglage est dotée uniquement de bielles manuelles et de crics à cliquet.
- Le tracteur doit être muni d'une à trois sorties doubles si la lame arrière à trois positions de réglage comporte un ou plusieurs des vérins hydrauliques suivants : vérin de décalage, vérin d'inclinaison et vérin d'orientation. Chaque vérin demande une sortie double au niveau du tracteur.

Il est possible d'acheter une trousse de clapet sélecteur en s'adressant au concessionnaire Land Pride de sa localité si le tracteur n'est pas muni du nombre requis de prises doubles. Le clapet sélecteur permet d'actionner deux vérins hydrauliques à partir d'une prise double installée sur le tracteur. Se référer à la rubrique « **Clapet sélecteur hydraulique** » à la page 14 pour connaître le numéro de pièce de la trousse et les instructions de montage.

Exigences liées au couple

Se reporter au « **Tableau des couples de serrage** » à la page 28 pour déterminer les couples de serrage appropriés lors du serrage de la quincaillerie.

Procédure d'arrêt du tracteur

Les procédures d'arrêt du tracteur suivantes sont appropriées. Toujours suivre ces procédures avant de descendre du tracteur.

1. Réduire la vitesse du moteur du tracteur au ralenti.
2. Si la prise de force est engagée, la désengager.
3. Stationner le tracteur et l'outil sur une surface plane et solide.
4. Abaisser l'outil jusqu'au sol ou sur des blocs de maintien.
5. Régler la boîte de vitesses à la position de stationnement ou engager le frein de stationnement du tracteur, couper le moteur et retirer la clé de contact pour prévenir tout démarrage non autorisé.
6. Relâcher toute la pression hydraulique des circuits hydrauliques auxiliaires.
7. Attendre que tous les composants soient entièrement immobiles avant de quitter le siège du conducteur.
8. Pour monter sur le tracteur ou en redescendre, utiliser les marches, les poignées de maintien et les surfaces antidérapantes.

Consignes de sécurité pour le montage et la configuration

AVERTISSEMENT

Afin de prévenir des blessures graves ou la mort :

- *Les composants qui tombent de l'outil peuvent blesser quelqu'un. S'assurer que tous les composants sont fixés sur l'outil avant de le soulever et que l'appareil est correctement supporté au sol avant de retirer le dispositif de levage. Toujours garder ses pieds et les autres membres de son corps à l'écart des endroits où les composants tomberont.*
- *Ne pas retirer le bloc d'expédition du carter d'inclinaison de la lame tant que les bielles manuelles, le cric à cliquet ou les vérins hydrauliques n'auront pas tous été installés et les vérins chargés d'huile.*
- *Toujours vérifier que toutes les fixations sont bien serrées avant d'utiliser la lame ou d'effectuer des travaux près de celle-ci. S'assurer que le matériel de rétention du versoir est serré au couple approprié. Le versoir peut tomber de son support de pivot ou de son support d'inclinaison si le matériel de rétention est desserré ou manquant.*

Lame arrière de la série RBT40

Consulter la Figure 1-1 :

1. Sur une surface plane, retirer et séparer les composants de la lame arrière à trois positions de réglage de la caisse d'expédition.
2. À l'aide d'un dispositif de levage, placer l'ensemble du pivot de lame (nº 8) à la verticale.
3. Retirer le boulon de pivot (nº 5), la rondelle de blocage (nº 6) et le capuchon de pivot (nº 9) de l'arbre de pivot de lame (nº 8).
4. Tourner le versoir à un angle de 90 degrés par rapport au châssis principal et insérer l'arbre de pivot de lame (nº 8) dans le châssis principal (nº 2).
5. Reposer le capuchon de pivot (nº 9), la rondelle de blocage (nº 6) et la vis d'assemblage à tête hexagonale GR5 de 3/4 po – 16 x 1 3/4 po (nº 5). Serrer la vis d'assemblage au couple approprié.
6. Retirer la goupille du câble (nº 10) et glisser le support de maintien (nº 11) jusqu'en bas. Réinstaller la goupille du câble.
7. Abaisser l'appareil au sol et le désaccoupler du dispositif de levage.
8. Retirer la goupille fendue (nº 4) et l'arbre de pivot (nº 3) du cadre d'attelage (nº 1).
9. Fixer le cadre d'attelage (nº 1) à un dispositif de levage ou à un tracteur.
10. Insérer l'arbre de pivot (nº 3) dans le trou supérieur du cadre d'attelage et dans le trou avant du châssis principal (nº 2), puis le faire ressortir par le trou inférieur du cadre d'attelage. Fixer l'arbre de pivot à l'aide d'une goupille fendue de 0,64 x 5 cm (1/4 x 2 po) (nº 4).
11. Vérifier de nouveau si toutes les fixations sont serrées. Serrer tous les boulons aux valeurs indiquées au **« Tableau des couples de serrage »** à la page 28.

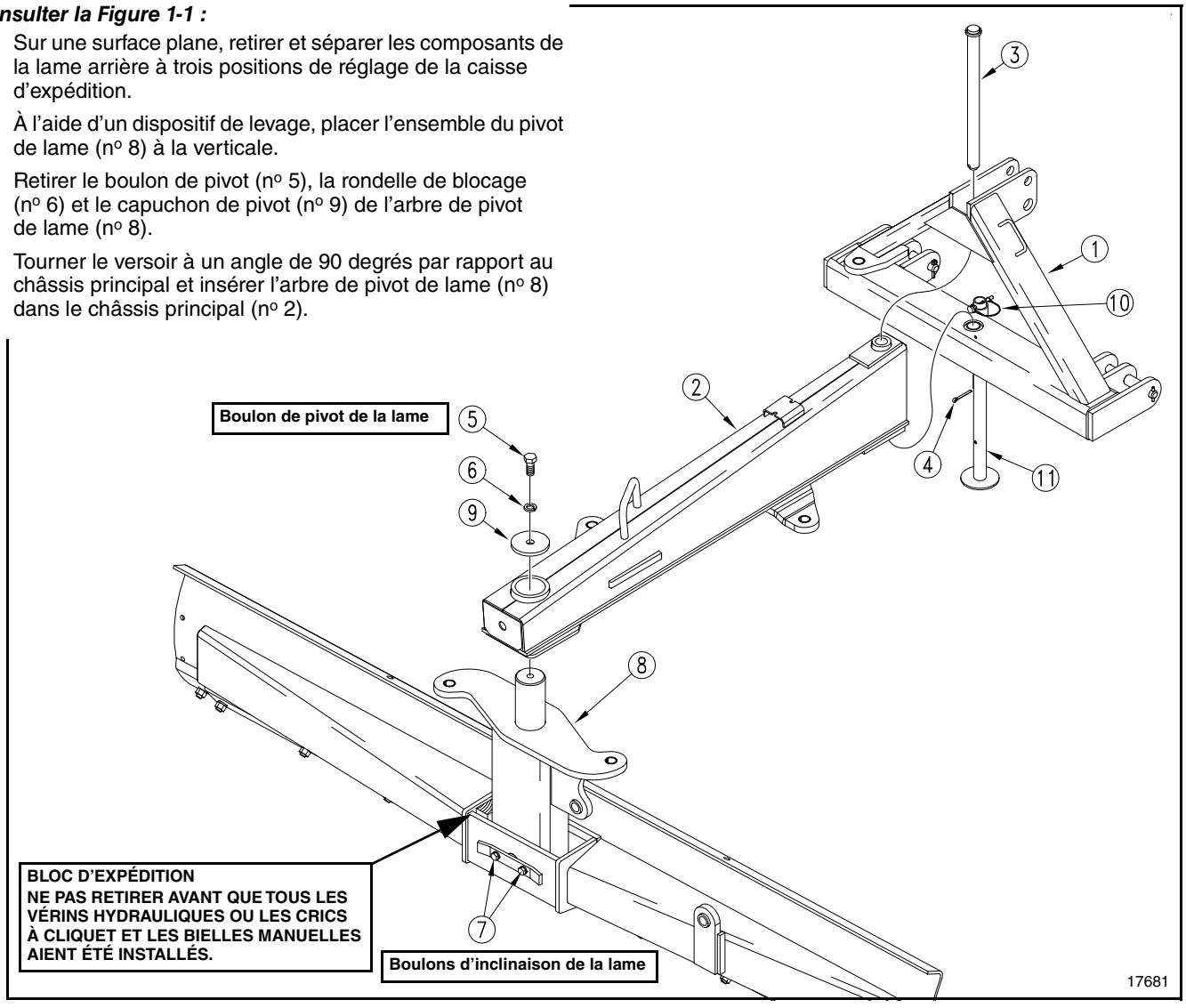

Montage de la lame arrière
Figure 1-1

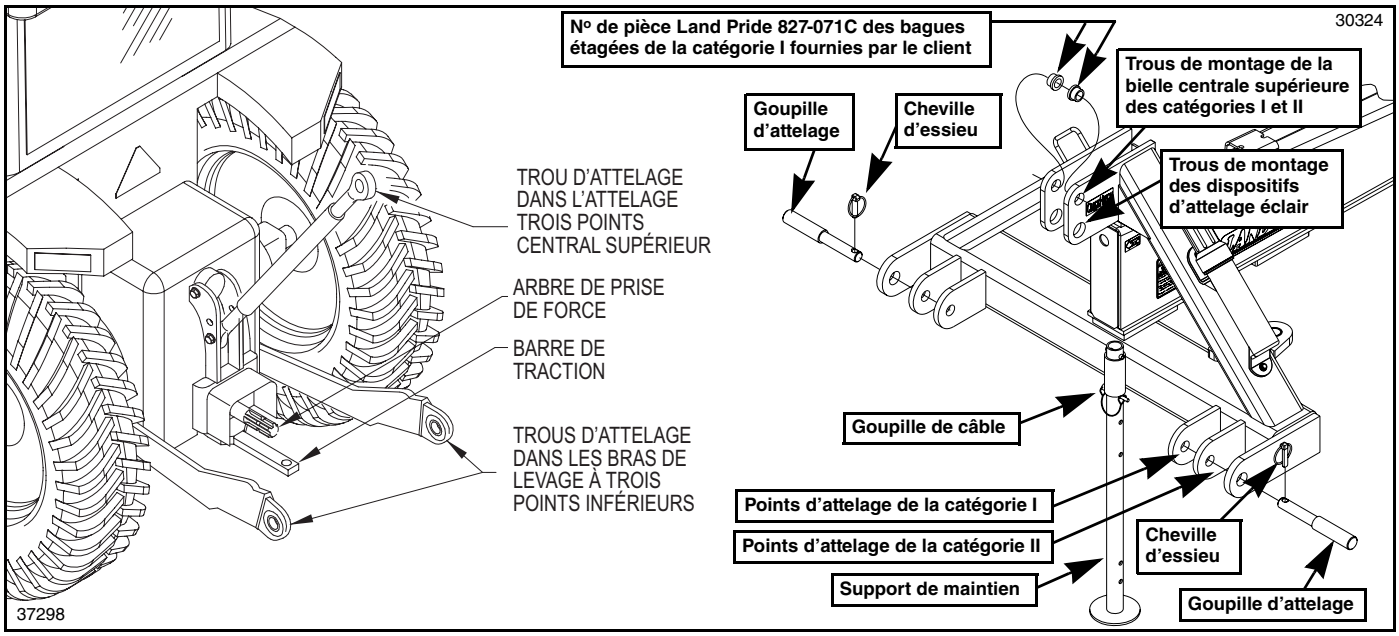

Attelage à trois points et au dispositif d'attelage éclair
Figure 1-2

Attelage à trois points

Consulter la Figure 1-2 :

AVERTISSEMENT

Afin de prévenir des blessures graves ou la mort :

- *Un risque d'écrasement est présent pendant l'accouplement et le désaccouplement de l'outil. Tenir les personnes et les animaux à l'écart pendant la marche arrière jusqu'à l'outil ou la marche avant pour s'éloigner de l'outil. Ne pas actionner les commandes hydrauliques pendant qu'une personne ou un animal se trouve directement derrière le tracteur ou près de l'outil.*
- *Toujours régler le tracteur en mode de stationnement ou serrer le frein de stationnement, couper le moteur et retirer la clé de contact avant d'autoriser quiconque, y compris l'utilisateur, à atteler ou à désaccoupler l'outil.*
- *Toujours vérifier que toutes les fixations sont bien serrées avant d'utiliser la lame ou d'effectuer des travaux près de celle-ci. S'assurer que le matériel de rétention du versoir est serré au couple approprié. Le versoir peut tomber de son support de pivot ou de son support d'inclinaison si le matériel de rétention est desserré ou manquant.*

REMARQUE : Le dispositif d'attelage éclair Land Pride peut être fixé au tracteur afin de permettre un raccordement à trois points et un détachement rapides et faciles. Consulter le concessionnaire Land Pride le plus proche pour l'achat d'un dispositif d'attelage éclair.

Un attelage à trois points de la catégorie I ou II est nécessaire. Les bras à trois points inférieurs de l'attelage à trois points doivent être stabilisés pour prévenir les mouvements d'un côté à l'autre. La plupart des tracteurs ont des blocs anti-oscillation ou des chaînes réglables qui remplissent cette fonction.

1. Raccourcir ou enlever la barre de traction du tracteur pour éviter qu'elle ne nuise à la lame arrière.
2. S'assurer que les bras inférieurs sont stabilisés afin de prévenir un mouvement latéral excessif.
3. Reculer doucement le tracteur jusqu'à la lame arrière à trois positions de réglage en utilisant la commande hydraulique à trois points du tracteur afin d'aligner les trous d'attelage des bras inférieurs sur les trous de l'axe de chape de l'outil.
4. Engager le frein de stationnement du tracteur, couper le moteur et retirer la clé de contact avant de descendre du tracteur.
5. Une fois les bras inférieurs du tracteur alignés et placés à l'intérieur des chapes, insérer les goupilles d'attelage dans les tenons de la chape et dans les trous d'attelage des bras inférieurs. Fixer les goupilles d'attelage avec les chevilles d'essieu.
6. S'assurer que les bras inférieurs sont stabilisés afin de prévenir un mouvement latéral excessif.
7. Soulever le support de maintien complètement vers le haut jusqu'à la position de transport et le fixer à l'aide de la goupille de retenue à butée.
8. Relier la bielle centrale supérieure du tracteur au trou de montage de l'attelage supérieur à l'aide de la quincaillerie fournie par le client.
   - Attelage de la catégorie I : Deux bagues étagées et axe de chape de 3/4 po avec cheville d'essieu. Les bagues étagées sont disponibles auprès du concessionnaire Land Pride le plus proche. Consulter la Figure 1-2 pour les numéros de pièce des bagues étagées.
   - Attelage de la catégorie II : Axe de chape de 1 po et cheville d'essieu
9. Retourner au tracteur et actionner lentement les commandes vers le haut et le bas pour vérifier le jeu. S'assurer que les lames arrière ne nuisent aucunement à l'attelage, aux pneus et à la barre de traction du tracteur. Déplacer ou retirer la barre de traction si elle nuit à ces composants.
10. Régler manuellement l'un des deux bras de levage inférieurs vers le haut ou le bas afin de mettre la lame arrière de niveau de la gauche vers la droite.
11. Régler manuellement la longueur de la bielle centrale supérieure afin de mettre la lame arrière de niveau de l'avant vers l'arrière.
12. Vérifier les jeux une fois toutes les bielles de décalage, d'orientation et d'inclinaison installées. Se référer à la rubrique « **Inspection après l'attelage** » à la page 20.

Vérin de décalage de la lame

Consulter la Figure 2-1 :

AVERTISSEMENT

Afin de prévenir des blessures graves ou la mort :

Ne pas retirer le bloc d'expédition du carter d'inclinaison de la lame tant que les bielles manuelles, le cric à cliquet ou les vérins hydrauliques n'auront pas tous été installés et les vérins chargés d'huile.

IMPORTANT : Fixer la base du vérin au support du vérin avant. La base nuira au châssis principal si elle est fixée au support du vérin arrière.

1. Positionner le vérin hydraulique (nº 3) les orifices sur le dessus, comme illustré. Sélectionner deux coudes de 90 degrés (nº 4) et les installer dans les orifices du vérin, comme illustré. Serrer au besoin.
2. Visser le tuyau hydraulique de 198,1 cm (78 po) (nº 6) au coude (nº 4) au niveau de la base du vérin et serrer.
3. Visser le tuyau hydraulique de 221 cm (87 po) (nº 5) dans le coude (nº 4) à l'extrémité de la tige de vérin et serrer.
4. Visser les raccords filetés (nº 7) à l'autre extrémité des tuyaux hydrauliques et serrer. (Le client fournit les raccords à dégagement rapide.)
5. Fixer le vérin hydraulique aux tenons sur la gauche de la lame arrière au moyen d'axes de chape (nº 1). S'assurer que les orifices d'entrée hydrauliques sont positionnés vers le haut et que la base du vérin est positionnée vers l'avant, comme illustré.
6. Fixer les axes de chape au moyen de goupilles fendues (nº 2).
7. Acheminer les tuyaux dans le support de tuyaux qui se trouve à la droite de l'attelage avant. Brancher les tuyaux au système hydraulique du tracteur.

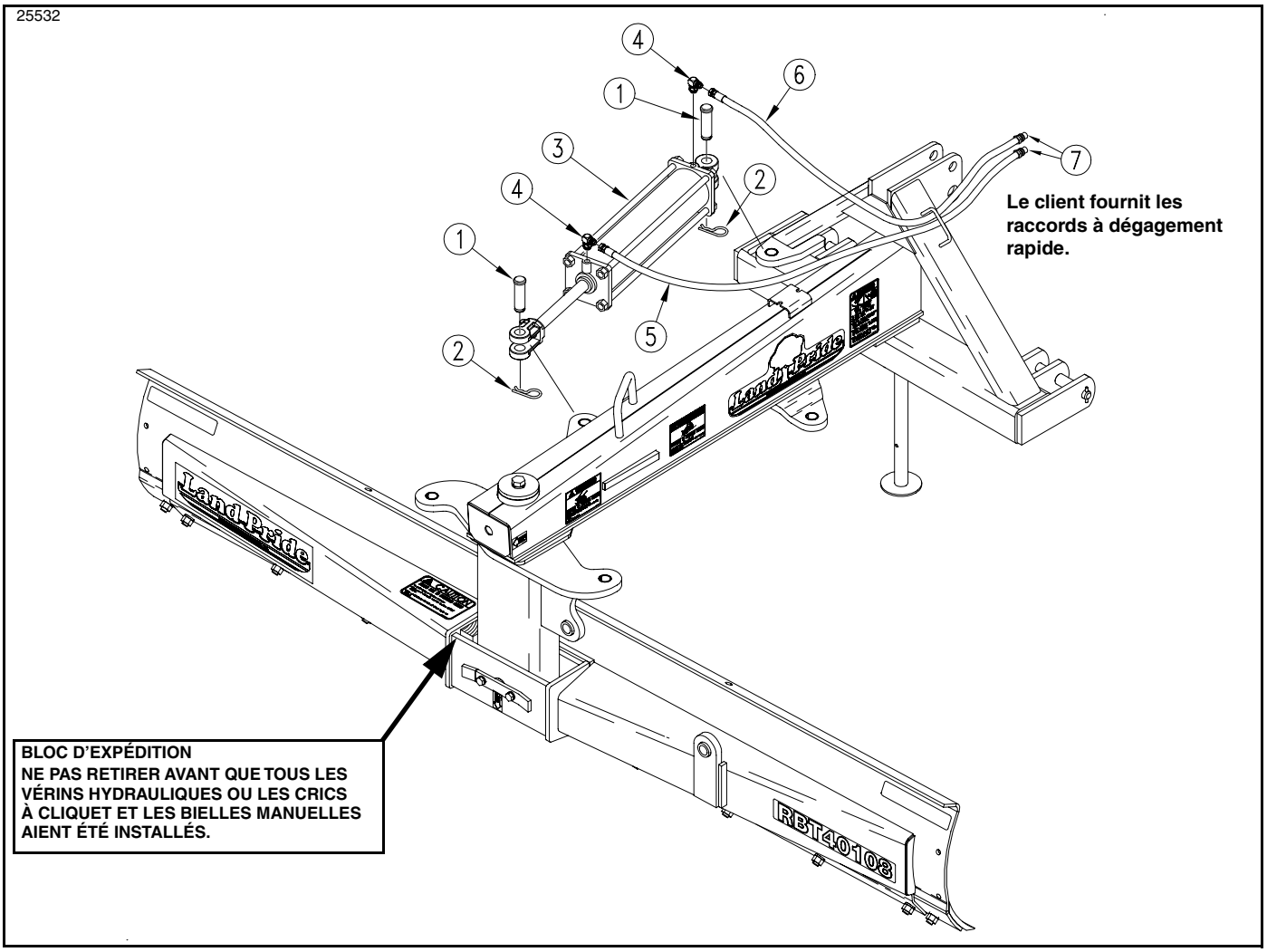

Décalage, orientation et inclinaison de la lame hydraulique
Figure 2-1

Vérin d'orientation de la lame

Consulter la Figure 2-2 :

AVERTISSEMENT

Afin de prévenir des blessures graves ou la mort :

Ne pas retirer le bloc d'expédition du carter d'inclinaison de la lame tant que les bielles manuelles, le cric à cliquet ou les vérins hydrauliques n'auront pas tous été installés et les vérins chargés d'huile.

IMPORTANT : Fixer la base du vérin au support du vérin avant. La base nuira au châssis principal si elle est fixée au support du vérin arrière.

1. Positionner le vérin hydraulique (nº 3) les orifices sur le dessus, comme illustré. Sélectionner deux coudes de 90 degrés (nº 4) et les installer dans les orifices du vérin, comme illustré. Serrer au besoin.
2. Visser le tuyau hydraulique de 198,1 cm (78 po) (nº 6) au coude (nº 4) au niveau de la base du vérin et serrer.
3. Visser le tuyau hydraulique de 221 cm (87 po) (nº 5) au coude (nº 4) à l'extrémité de la tige de vérin et serrer.
4. Visser les raccords filetés (nº 7) à l'autre extrémité des tuyaux hydrauliques et serrer. (Le client fournit les raccords à dégagement rapide.)
5. Fixer le vérin hydraulique aux tenons à la droite du châssis au moyen d'axes de chape (nº 1). S'assurer que les orifices d'entrée hydrauliques sont positionnés vers le haut et que la base du vérin est positionnée vers l'avant, comme illustré.
6. Fixer les axes de chape au moyen de goupilles fendues (nº 2).
7. Acheminer les tuyaux dans le support de tuyaux qui se trouve à la droite de l'attelage avant. Brancher les tuyaux au système hydraulique du tracteur.

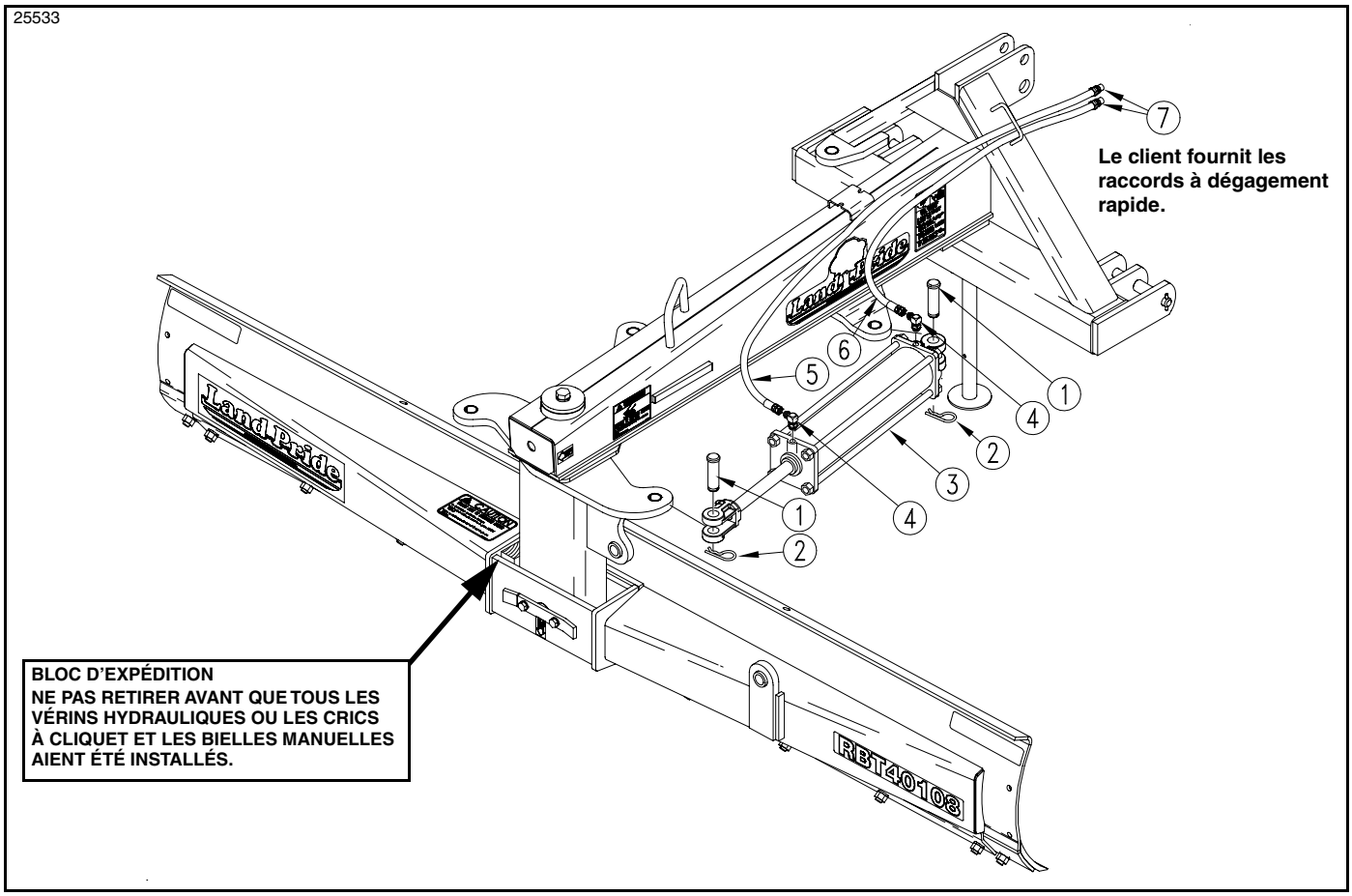

Montage du vérin hydraulique d'orientation de la lame
Figure 2-2

Vérin d'inclinaison de la lame

Consulter la Figure 2-3 :

AVERTISSEMENT

Afin de prévenir des blessures graves ou la mort :

Ne pas retirer le bloc d'expédition du carter d'inclinaison de la lame tant que les bielles manuelles, le cric à cliquet ou les vérins hydrauliques n'auront pas tous été installés et les vérins chargés d'huile.

IMPORTANT : Fixer la base du vérin au support du vérin supérieur. La base nuira au vérin si elle est fixée au support de vérin inférieur.

1. Positionner le vérin hydraulique (nº 3) les orifices sur le dessus, comme illustré. Placer l'orifice (nº 4) au trou de l'orifice à l'extrémité correspondant à la tige du vérin.
2. Sélectionner deux coudes de 90 degrés (nº 5) et les installer dans les orifices du vérin, comme illustré. Serrer au besoin.
3. Visser les tuyaux hydrauliques de 327,7 cm (129 po) (nº 6) dans les coudes (nº 5) et serrer.
4. Visser les raccords filetés (nº 7) à l'autre extrémité des tuyaux hydrauliques et serrer. (Le client fournit les raccords à dégagement rapide.)
5. Fixer le vérin hydraulique (nº 3) aux tenons à l'arrière de la lame au moyen d'axes de chape (nº 1). S'assurer que les orifices hydrauliques sont positionnés vers l'arrière et que la base du vérin est fixée au tenon central, comme illustré.
6. Fixer les axes de chape au moyen de goupilles fendues (nº 2).
7. Acheminer les tuyaux dans les supports de tuyaux situés sur le châssis principal et sur l'attelage. Brancher les tuyaux au système hydraulique du tracteur.
8. Retirer maintenant le bloc d'expédition.

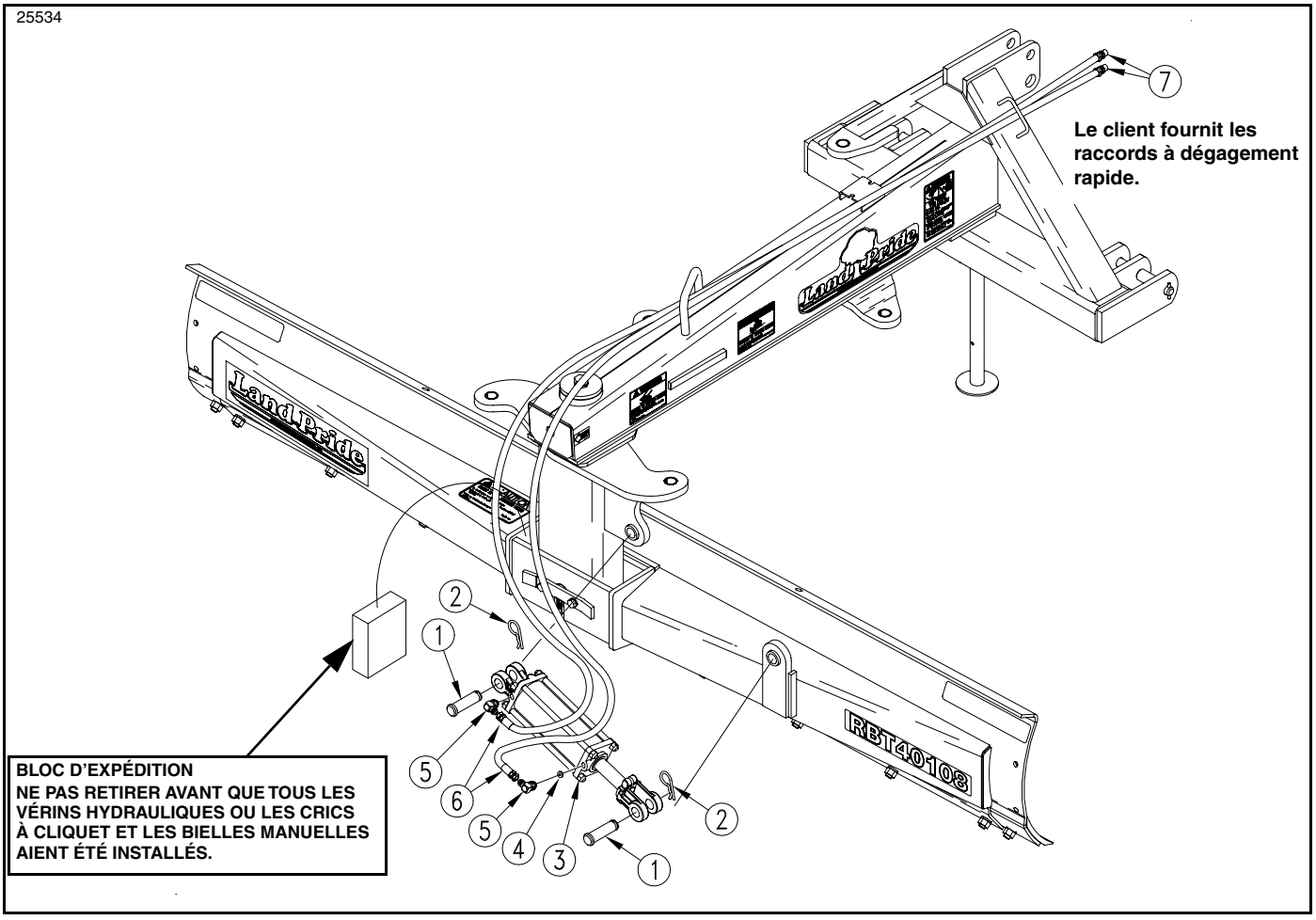

Montage du vérin hydraulique d'inclinaison de la lame
Figure 2-3

Bielle d'orientation manuelle de la lame

Consulter la Figure 2-4 :

Trousses

300-182A . . . . . ENSEMBLE DE BIELLE D'ORIENTATION MANUELLE

300-182A . . . . . ENSEMBLE DE BIELLE DE DÉCALAGE MANUELLE

890-637C . . . . . .CRIC À CLIQUET 16,25 à 22,25

Les bielles manuelles et le cric à cliquet peuvent être utilisés à la place des vérins hydrauliques.

AVERTISSEMENT

Afin de prévenir des blessures graves ou la mort :

Ne pas retirer le bloc d'expédition du carter d'inclinaison de la lame tant que les bielles manuelles, le cric à cliquet ou les vérins hydrauliques n'auront pas tous été installés et les vérins chargés d'huile.

1. Fixer les bielles manuelles d'orientation (nos 3 et 4) du côté droit de la lame arrière, comme illustré, au moyen de deux axes de chape de 1 po (no 1). Retenir au moyen de goupilles fendues (no 2).
2. Régler l'orientation de la lame en retirant la goupille d'attelage (no 5) et en plaçant la bielle (no 3) dans un autre trou. Réinstaller la goupille d'attelage et la retenir au moyen d'une goupille fendue (no 6).

Bielle de décalage manuelle de la lame

Consulter la Figure 2-4 :

1. Fixer les bielles de décalage manuelles (nos 9 et 10) du côté droit de la lame arrière, comme illustré, au moyen de deux axes de chape de 1 po (no 7). Retenir au moyen de goupilles fendues (no 8).
2. Régler le décalage du châssis en retirant la goupille d'attelage (no 11) et en déplaçant la bielle (no 9) dans un autre trou. Réinstaller la goupille d'attelage et la retenir au moyen d'une goupille fendue (no 12).

Cric à cliquet d'inclinaison de la lame

Consulter la Figure 2-4 :

1. Fixer le cric à cliquet (no 13) à l'arrière de la lame arrière, comme illustré, au moyen de deux axes de chape de 1 po (no 14). Retenir au moyen de goupilles fendues (no 15).
2. Ajuster l'inclinaison de la lame en réglant le verrouillage sur le levier du cliquet et en actionnant le levier en mouvement d'aller-retour pour soulever une extrémité de la lame plus haut que l'autre. Déplacer le verrou de cliquet et actionner le levier de l'arrière vers l'avant pour incliner la lame dans la direction opposée.
3. Enlever le bloc d'expédition après avoir installé le cric à cliquet (no 13).

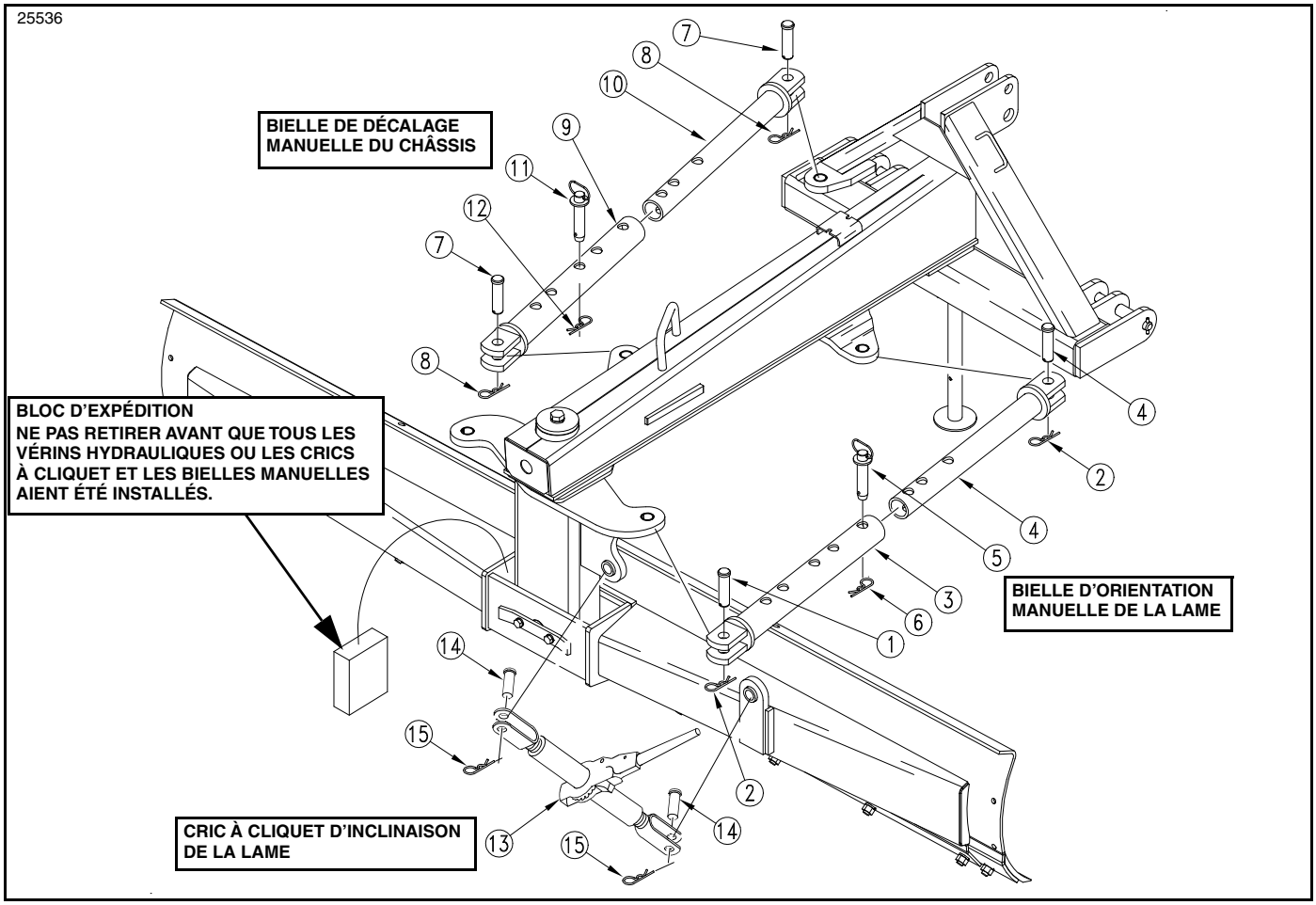

Décalage manuel, bielle d'orientation et inclinaison de la lame
Figure 2-4

Clapet sélecteur hydraulique

Trousse

301-188A . . . . . CLAPET SÉLECTEUR HYDRAULIQUE

Permet d'utiliser trois vérins à l'aide de deux sorties doubles.

Consulter la Figure 3-1 :

1. Utiliser le support de sélecteur (nº 5) comme gabarit, puis marquer et percer deux trous d'un diamètre de 1,11 cm (7/16 po) à l'arrière de la plaque d'attelage, comme illustré.
2. Fixer le support de sélecteur (nº 5) à l'arrière de l'attelage au moyen de deux vis d'assemblage à tête hexagonale GR5 de 3/8 po – 16 x 1 po (nº 7), rondelles de blocage à ressort (nº 8) et écrous hexagonaux (nº 9). Serrer les écrous au couple approprié.
3. Fixer le clapet sélecteur double (nº 6) au support de sélecteur (nº 5) au moyen de deux vis d'assemblage à tête hexagonale GR5 de 3/8 po – 16 x 3 po (nº 10), de rondelles de blocage à ressort (nº 8) et d'écrous hexagonaux (nº 9). Serrer les écrous au couple approprié.
4. Enduire les filets d'un ruban de téflon sur les trois coudes de 3/4 x 1/2 MNPT (nº 3) et les visser dans le clapet sélecteur double, comme illustré. Serrer jusqu'à obtenir l'orientation appropriée.
5. Enduire les filets d'un ruban de téflon sur les trois adaptateurs de 3/4 JIC x 1/2 MNPT (nº 1) et les visser dans le clapet sélecteur double jusqu'à la butée, comme illustré.
6. Fixer trois coudes de 3/4 JIC x 3/4 JIC (nº 2) sur les adaptateurs (nº 1). Serrer jusqu'à obtenir l'orientation appropriée.
7. Fixer les tuyaux hydrauliques de décalage du châssis (nº 11) aux coudes sur l'arrière du clapet sélecteur.
8. Fixer les tuyaux hydrauliques (nº 12) provenant d'un des autres vérins aux coudes sur l'avant du clapet sélecteur.
9. Fixer les tuyaux hydrauliques reliés au tracteur (nº 4) sur les coudes supérieurs.
10. Visser les raccords hydrauliques (fournis par le client) sur les tuyaux hydrauliques (nº 4) et les serrer.

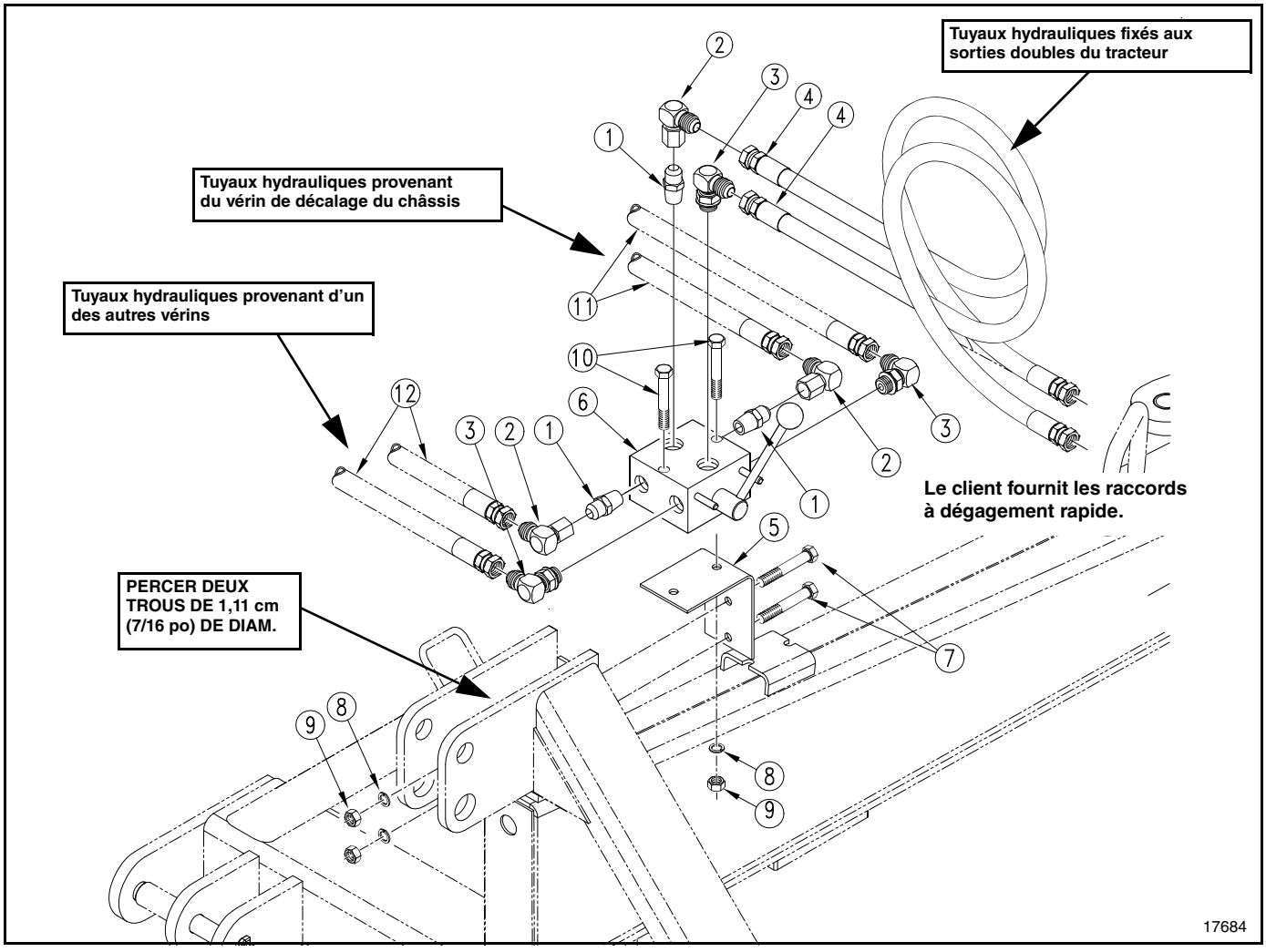

Montage du clapet sélecteur hydraulique
Figure 3-1

Soupape d'amortissement hydraulique

Lot de trousses pour soupape d'amortissement et tuyaux

301-208A . . . . . pour RBT4084 et RBT4096
301-187A . . . . . pour RBT40108

ATTENTION

Afin de prévenir des blessures graves :

Ne pas faire fonctionner la lame arrière lorsque le vérin d'orientation ou de décalage est complètement déployé. Le déploiement complet de l'un ou l'autre des vérins empêche le fonctionnement normal des soupapes d'amortissement.

Consulter la Figure 3-2 :

1. Fixer les soupapes d'amortissement (nos 1 et 2) sur la plaque de montage au moyen d'une vis d'assemblage à tête hexagonale GR5 de 3/8 po – 16 x 4 po (no 3), d'une rondelle de blocage à ressort (no 4) et d'un écrou hexagonal (no 5). Serrer les écrous hexagonaux au couple approprié.
2. Visser les huit raccords (no 6) dans les soupapes d'amortissement (nos 1 et 2) jusqu'à la butée.
3. Fixer le tuyau hydraulique actuel (no 7) au raccord arrière droit de la soupape d'amortissement (no 2), comme illustré.
4. Fixer le tuyau hydraulique actuel (no 8) au raccord avant droit de la soupape d'amortissement (no 1), comme illustré.
5. Fixer le tuyau hydraulique actuel (no 9) au raccord arrière gauche de la soupape d'amortissement (no 1), comme illustré.
6. Fixer le tuyau hydraulique actuel (no 10) au raccord avant gauche de la soupape d'amortissement (no 2), comme illustré.
7. Fixer quatre nouveaux tuyaux hydrauliques de 122 cm (48 po) (no 11) sur les autres raccords (no 6).
8. Acheminer tous les tuyaux dans le dispositif de retenue de tuyau (no 12).

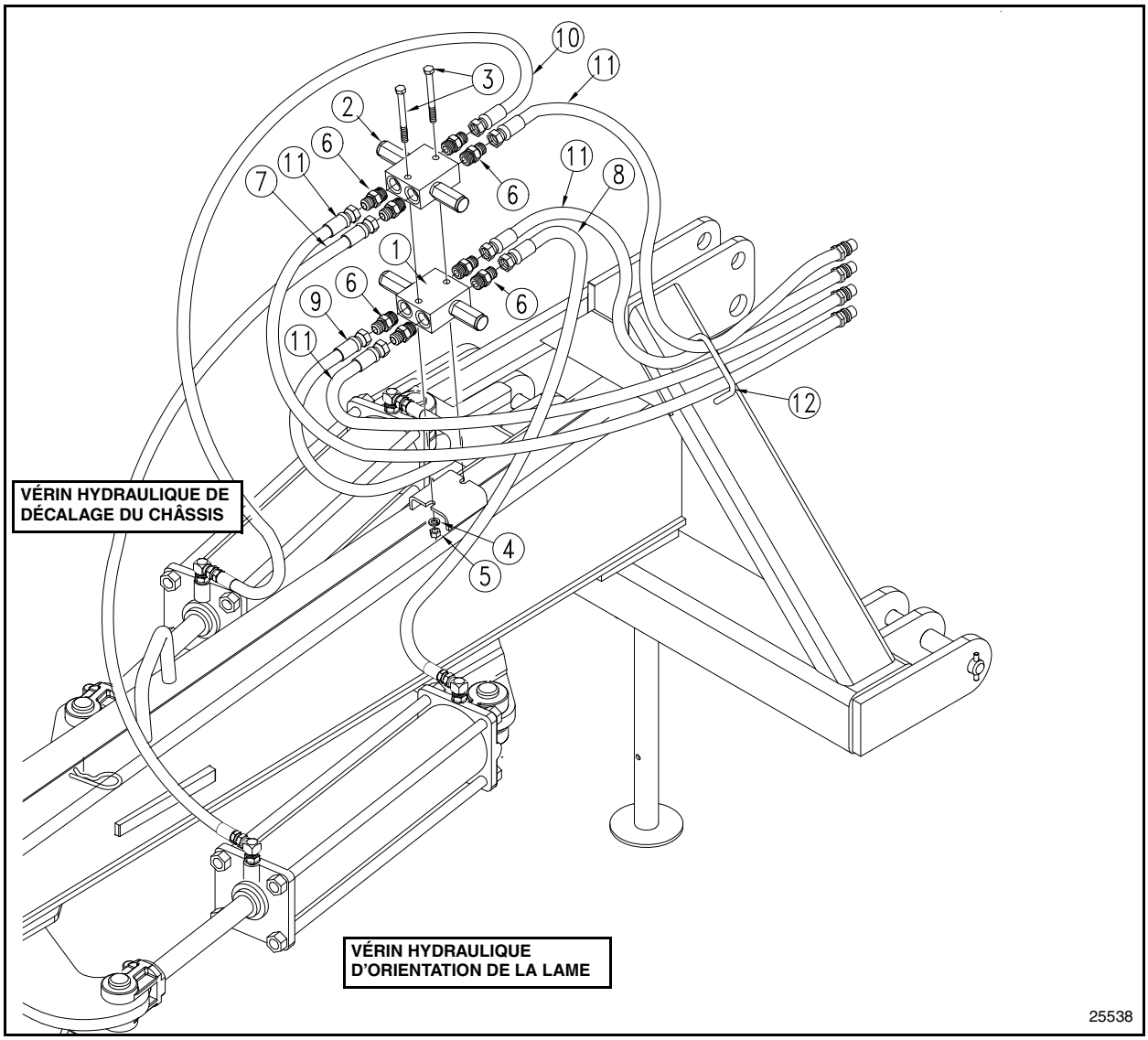

Montage de la soupape d'amortissement hydraulique
Figure 3-2

Patins

Trousse (paire de patins)

301-333A . . . . . ENSEMBLE DE PATINS

Consulter la Figure 3-3 :

1. Retirer deux boulons de charrue GR5 de 5/8 po – 11 x 1 3/4 po (nº 1) de l'extrémité de la lame. Garder le matériel pour l'installation des patins.
2. Fixer le support de fixation de patin (nº 3) à l'aide des boulons de charrue GR5 de 5/8 po – 11 x 1 3/4 po (nº 1), des rondelles plates (nº 2) et des contre-écrous hexagonaux à embase (nº 4). Serrer le matériel au couple approprié.
3. Insérer le patin (nº 5) dans le support de fixation de patin (nº 3). Fixer avec la goupille pliée (nº 6) et la goupille fendue (nº 7).
4. Répéter les étapes 1 à 3 pour l'autre côté.

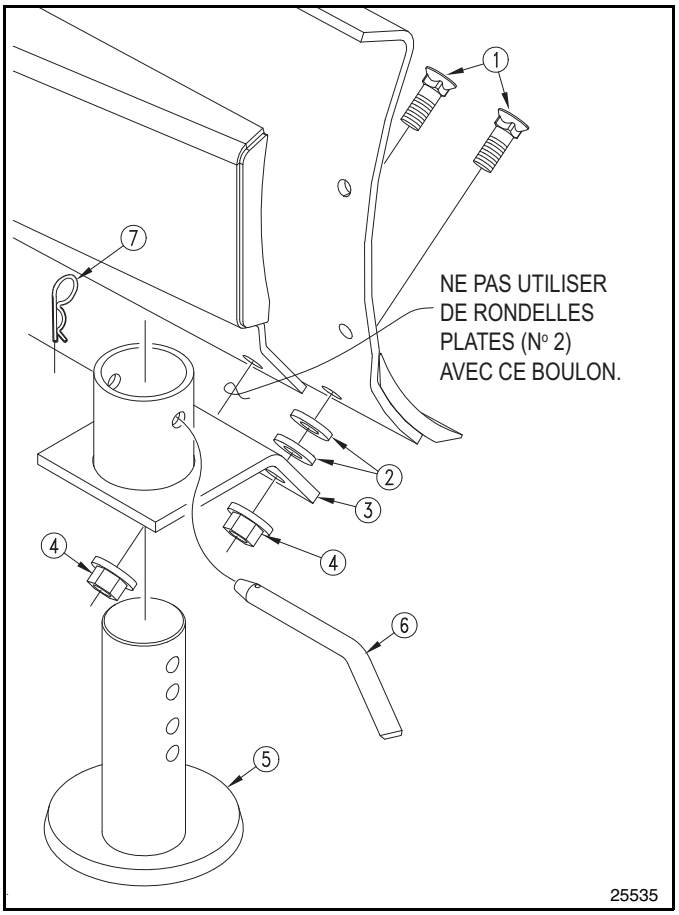

Montage du patin
Figure 3-3

Plaques d'extrémité

Trousse (paire de plaques d'extrémité)

301-010A . . . . . PLAQUES D'EXTRÉMITÉ

Consulter la Figure 3-4 :

1. Relier la plaque latérale droite (nº 1) au versoir, comme illustré, à l'aide de deux vis d'assemblage à tête hexagonale GR5 de 1/2 po – 13 x 1 1/2 po (nº 2), rondelles de blocage à ressort (nº 3) et écrous hexagonaux (nº 4). Serrer le matériel au couple approprié.
2. Répéter l'étape 1 pour la plaque latérale gauche.

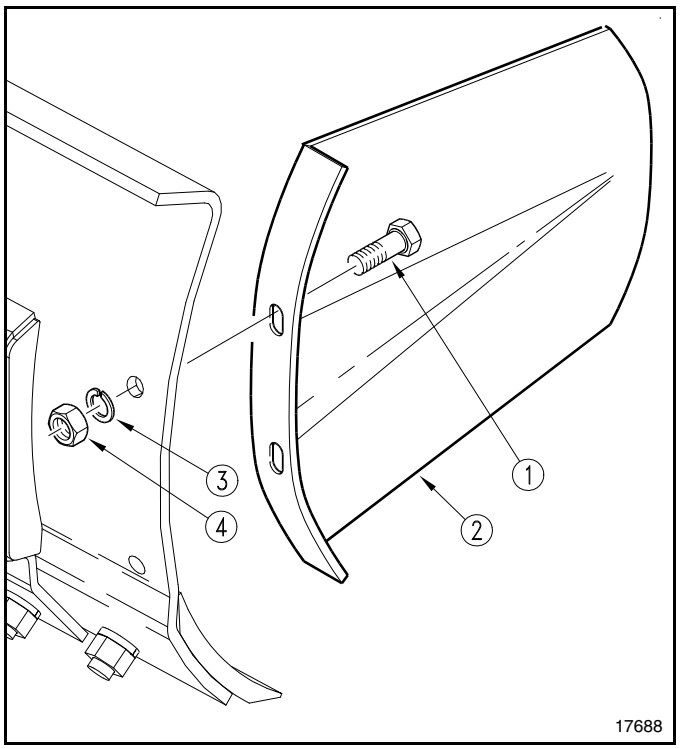

Montage de la plaque latérale
Figure 3-4

Priorité à la sécurité

AVERTISSEMENT

Afin de prévenir des blessures graves ou la mort :

- *Ne pas autoriser quiconque à se tenir près de la lame pendant le nivellement ou l'utilisation des commandes. Quelqu'un pourrait être frappé par l'appareil.*
- *Prévenir les blessures pouvant être causées par une lame qui tombe. Toujours vérifier que toute la quincaillerie est bien fixée avant de régler la lame.*
- *Ne jamais déployer ou escamoter entièrement le(s) vérin(s) hydraulique(s) sans d'abord s'assurer que l'outil n'entre pas en contact avec les pneus du tracteur. Le déploiement de l'outil dans les pneus du tracteur peut provoquer une perte de contrôle et endommager l'outil ou le tracteur.*

Calage de la lame

Le calage de la lame peut être réglé en allongeant ou en diminuant l'attelage à trois points central supérieur du tracteur. L'augmentation du calage de la lame augmente la capacité de creusage de la lame.

Allonger la bielle pour augmenter le calage de la lame lors du nivellement en marche avant. Raccourcir la bielle pour réduire le calage de la lame.

La procédure inverse s'applique pour le remblayage. Raccourcir la bielle pour augmenter le calage de la lame et allonger la bielle pour réduire le calage. Afin d'éviter d'endommager la lame arrière à trois positions de réglage pendant le remblayage, rallonger la bielle supérieure centrale du tracteur jusqu'à ce que la lame se déplace au-dessus du sol sans forcer sa pénétration dans le sol.

Décalage de la lame

Réglage manuel du décalage

Consulter la Figure 2-4 à la page 13 :

Le décalage du châssis présente 15 ajustements pouvant atteindre 76,2 cm (30 po) vers la gauche ou la droite : position centrale, sept positions à droite et sept positions à gauche.

1. Lire et suivre les instructions de la rubrique « **Priorité à la sécurité** » sur cette page avant d'effectuer le décalage de la lame.
2. Régler manuellement le décalage du châssis en retirant la goupille d'attelage (nº 11) et en déplaçant la bielle intérieure (nº 10) dans un autre orifice.
3. Réinstaller la goupille d'attelage et la retenir au moyen d'une goupille fendue (nº 12).

Réglage hydraulique du décalage

Consulter la Figure 2-1 à la page 10 :

Le décalage hydraulique du châssis peut atteindre 76,2 cm (30 po) vers la droite ou la gauche.

1. Lire et suivre les instructions de la rubrique « **Priorité à la sécurité** » sur cette page avant d'effectuer le décalage de la lame.
2. Si le vérin de décalage est contrôlé par le clapet sélecteur hydraulique, s'assurer que la soupape est réglée de manière à actionner ce vérin.
3. Actionner le levier de commande du tracteur pour modifier le décalage du châssis de jusqu'à 76,2 cm (30 po) vers la droite ou la gauche.

Orientation et retournement de la lame

Réglage manuel d'orientation de la lame

Consulter la Figure 2-4 à la page 13 :

Cette lame présente 15 positions d'orientation pouvant atteindre 45 degrés vers la gauche ou la droite : centre, sept dans le sens horaire et sept dans le sens antihoraire.

1. Lire et suivre les instructions de la rubrique « **Priorité à la sécurité** » sur cette page avant d'effectuer le décalage de la lame.
2. Régler l'orientation de la lame en retirant la goupille d'attelage (nº 5) et en plaçant la bielle intérieure (nº 4) dans un autre orifice.
3. Réinstaller la goupille d'attelage et la retenir au moyen d'une goupille fendue (nº 6).
4. On peut également tourner la lame de 180 degrés.
   a. Débrancher la bielle d'orientation du tenon de la plaque tournante de la lame.
   b. Tourner la lame arrière de 180 degrés dans le sens horaire.
   c. Rebrancher la bielle d'orientation au tenon de la plaque tournante.

IMPORTANT : S'assurer que la bielle d'orientation est correctement installée avant d'utiliser la lame. Au cas contraire, la lame ou le vérin d'orientation pourrait être endommagé.

Réglage hydraulique d'orientation de la lame

Consulter la Figure 2-2 à la page 11 :

Au moyen du vérin d'inclinaison, régler l'orientation de la lame de jusqu'à 45 degrés dans les sens horaire et antihoraire.

1. Lire et suivre les instructions de la rubrique « **Priorité à la sécurité** » sur cette page avant d'effectuer le décalage de la lame.
2. Si le vérin d'orientation est contrôlé par le clapet sélecteur hydraulique, s'assurer que la soupape est réglée de manière à actionner ce vérin.
3. Actionner le levier de commande du tracteur pour modifier l'orientation de la lame de jusqu'à 45 degrés vers l'avant ou l'arrière.
4. On peut également tourner la lame de 180 degrés.
   a. Débrancher le vérin d'orientation du tenon de la plaque tournante.
   b. Tourner la lame arrière de 180 degrés dans le sens horaire.
   c. Rebrancher le vérin d'orientation au tenon de la plaque tournante.

IMPORTANT : S'assurer que le vérin d'orientation est correctement installé avant d'utiliser la lame. Au cas contraire, la lame ou le vérin d'orientation pourrait être endommagé.

Inclinaison de la lame

Réglage manuel de l'inclinaison

Consulter la Figure 2-4 à la page 13 :

Il est possible d'incliner manuellement l'extrémité de la lame de jusqu'à 15 degrés à l'aide du cric à cliquet.

1. Lire et suivre les instructions de la rubrique **« Priorité à la sécurité »** à la page 17 avant d'effectuer l'inclinaison de la lame.
2. Régler le verrou de cliquet et actionner le levier du vérin en mouvement d'aller-retour pour soulever une extrémité de la lame plus haut que l'autre.
3. Déplacer le verrou de cliquet et actionner le levier de l'arrière vers l'avant pour incliner la lame dans la direction opposée.

Réglage hydraulique de l'inclinaison

Consulter la Figure 2-3 à la page 12 :

Il est possible d'incliner l'extrémité de la lame hydrauliquement de jusqu'à 15 degrés à l'aide du vérin d'inclinaison.

1. Lire et suivre les instructions de la rubrique **« Priorité à la sécurité »** à la page 17 avant d'effectuer l'inclinaison de la lame.
2. Si le vérin d'inclinaison est contrôlé par le clapet sélecteur hydraulique, s'assurer que la soupape est réglée de manière à actionner ce vérin.
3. Actionner le levier de commande du tracteur pour modifier l'inclinaison de la lame de jusqu'à 15 degrés.

Liste de vérification de fonctionnement

Le contrôle des dangers et la prévention des accidents dépendent de la prise de conscience, de l'attention, de la prudence et de la formation appropriée pour l'exploitation, le transport, l'entreposage et l'entretien de la lame. Par conséquent, il est absolument essentiel de ne pas faire fonctionner la lame arrière à trois positions de réglage sans être âgé de 16 ans ou plus et sans avoir d'abord lu, bien compris et maîtrisé parfaitement le Manuel d'utilisateur. S'assurer que l'utilisateur a porté une attention particulière aux :

- **Informations importantes relatives à la sécurité,** page 1
- **Section 1 : Montage et configuration,** page 7
- **Section 2 : Configuration des options,** page 10
- **Section 4 : Réglages,** page 17
- **Section 5 : Procédures opérationnelles,** page 19
- **Section 6 : Entretien et lubrification,** page 23

Avant d'utiliser la lame arrière, il est nécessaire d'effectuer l'inspection suivante.

Liste de vérification de fonctionnement

✔	Vérifier	Réf.
	S'assurer que toutes les étiquettes de sécurité sont fixées au bon endroit et bien lisibles.	Page 4
	S'assurer qu'il n'y a pas de fuites hydrauliques. Se référer à la rubrique « Prévenir les risques liés aux liquides à haute pression ».	Page 3
	Vérifier la procédure de raccordement à trois points. S'assurer que toutes les goupilles sont installées et fixées.	Page 9
	Tous les réglages de la lame ont été effectués et les goupilles ont été installées et sont bien fixées.	Page 17
	L'utilisateur a lu et compris comment faire fonctionner la lame arrière à trois positions de réglage.	Page 19
	S'assurer que le tracteur n'entre pas en contact avec la lame arrière. Se référer à la rubrique « Inspection après l'attelage ».	Page 20
	Inspecter la surface de travail afin de détecter la présence de tout objet imprévu. Se référer à la rubrique « Instructions d'utilisation de base »	Page 22
	Lire et suivre toutes les instructions de lubrification. Se référer à la section sur les « Points de lubrification ».	Page 24
	Vérifier au départ et régulièrement la présence de boulons et de raccords de goupille desserrés. S'assurer que la quincaillerie est serrée et que les fixations usées et endommagées sont remplacées par une quincaillerie de charge nominale appropriée. Se reporter au « Tableau des couples de serrage » pour les couples de serrage.	Page 28
	Vérifier la cote des pneus du tracteur. S'assurer qu'ils sont capables de supporter le poids de l'équipement et que la pression d'air est égale dans tous les pneus.	Manuel du tracteur

Sécurité générale

DANGER

Afin de prévenir des blessures graves ou la mort :

Le liquide hydraulique à haute pression peut pénétrer la peau. Porter des gants de protection et des lunettes de protection ou des lunettes-masque en travaillant avec des systèmes hydrauliques. Utiliser un bout de carton ou de bois plutôt que ses mains pour vérifier la présence de fuites. En cas d'éclaboussure de liquide hydraulique sur la peau ou dans les yeux, il faut consulter un médecin qui peut traiter ce type de blessure dans les heures suivantes, car il y a des risques de nécrose. NE PAS TARDER.

AVERTISSEMENT

Afin de prévenir des blessures graves ou la mort :

- *Autoriser l'utilisation de cet outil aux seules personnes qui ont lu et compris tout le contenu du présent manuel, ont reçu une formation adéquate sur l'utilisation sûre de cet outil et sont âgées de 16 ans ou plus. L'incapacité de lire, comprendre et suivre les instructions formulées dans le présent manuel peut entraîner des blessures graves ou la mort.*
- *Toujours régler le tracteur en mode de stationnement ou serrer le frein de stationnement, couper le moteur et retirer la clé de contact avant d'autoriser quiconque à atteler ou à dételer l'outil.*
- *Ne pas atteler l'outil à un tracteur dont la puissance est en dehors de la plage recommandée. Cela pourrait déformer ou briser l'outil.*
- *Ne pas utiliser l'inclinaison de la lame pour soulever les pneus du tracteur au-dessus du sol. Une utilisation incorrecte de la lame arrière peut endommager l'appareil. Le système hydraulique peut éclater et relâcher le tracteur.*
- *Toujours vérifier que toutes les fixations sont bien serrées avant d'utiliser la lame ou d'effectuer des travaux près de celle-ci. S'assurer que le matériel de rétention du versoir est serré au couple approprié. Le versoir peut tomber de son support de pivot ou de son support d'inclinaison si le matériel de rétention est desserré ou manquant.*
- *Ne jamais transporter de passagers sur l'outil ou l'engin motorisé à moins que l'engin motorisé ne soit équipé d'un siège passager prévu pour lui. Suivre les recommandations du fabricant lors de l'utilisation du siège passager. À part le siège passager, il n'y a aucun endroit sécuritaire pour accueillir quelqu'un. Les passagers peuvent limiter le champ de vision de l'utilisateur, perturber la maîtrise de l'équipement et peuvent être frappés par des corps étrangers ou être éjectés de l'appareil.*
- *Toujours garder une distance sûre face aux obstructions. L'outil peut arriver plus loin que les pneus du tracteur et faire un grand mouvement de balancement pendant les virages. Ne jamais frapper d'objets solides avec l'outil, car cela peut causer des dommages matériels, faire pivoter le tracteur violemment et provoquer une perte de contrôle.*
- *Ne pas autoriser quiconque à se tenir près de la lame pendant le nivellement ou l'utilisation des commandes. Quelqu'un pourrait être frappé par l'appareil.*
- *Ne pas utiliser l'outil comme plate-forme de travail. Il n'est ni conçu ni protégé à cette fin.*
- *Ne pas utiliser l'outil pour soulever des objets, pour tirer des objets tels que des poteaux de clôture, des souches, etc. ou pour pousser des objets. L'appareil n'est ni conçu ni protégé pour ce genre d'usage.*
- *Ne pas utiliser l'outil pour remorquer d'autres pièces d'équipement sauf s'il est muni d'un attelage de remorquage. Ce genre de manœuvre peut se traduire par la perte de contrôle et des dommages à l'équipement.*
- *Dans la plupart des applications, il est recommandé de conduire uniquement des engins motorisés équipés d'un cadre de protection en cas de renversement (ROPS) certifié et d'une ceinture de sécurité. Maintenir le cadre ROPS repliable en position verrouillée si cela convient. Si le cadre de protection en cas de renversement est en position verrouillée, attacher confortablement et fermement la ceinture de sécurité afin d'être protégé contre toute blessure grave ou la mort et en cas de renversement de l'appareil.*
- *Ne jamais déployer ou escamoter entièrement le(s) vérin(s) hydraulique(s) sans d'abord s'assurer que l'outil n'entre pas en contact avec les pneus du tracteur. Le déploiement de l'outil dans les pneus du tracteur peut provoquer une perte de contrôle et endommager l'outil ou le tracteur.*

- *S'assurer que les tuyaux hydrauliques sont correctement acheminés de manière à ne pas se retrouver pincés ou déformés pendant le fonctionnement de l'équipement. Un tuyau pincé ou déformé peut éclater et laisser fuir du liquide hydraulique.*
- *Éviter d'accrocher les tuyaux hydrauliques sur des broussailles, des poteaux, des branches d'arbre et autres éléments en saillie pouvant les endommager ou les fendre.*
- *Ne jamais travailler près de circuits comme les conduites de gaz, les lignes électriques ou tout autre risque pouvant entraîner des blessures graves ou la mort à la suite d'une électrocution, d'une explosion ou d'un incendie.*
- *Ne jamais établir de contact avec des circuits souterrains comme les lignes électriques, les conduites de gaz, les lignes téléphoniques, etc. Ils peuvent provoquer des blessures graves ou la mort à la suite d'une électrocution, d'une explosion ou d'un incendie. En cas de doute, communiquer avec les services publics locaux avant de creuser afin qu'ils puissent marquer le lieu des circuits souterrains de la zone. Pour les coordonnées, se référer à la rubrique « Creuser sans danger » à la section « Informations importantes relatives à la sécurité » à la page 1.*
- *Toujours se vêtir pour demeurer au chaud par temps froid. Bien protéger son corps et ses extrémités corporelles contre les engelures. Utiliser la cabine pour fournir une protection contre le froid. Interrompre le travail et aller à l'intérieur d'une zone chauffée avant d'avoir trop froid.*
- *Faire preuve de prudence en travaillant dans des zones où des obstructions peuvent être dissimulées. Toujours marquer les risques potentiels avec un fanion visible. Circuler lentement dans les zones à haut risque et être prêt à s'arrêter immédiatement si l'outil entre en contact avec un objet solide.*
- *Ne pas faire fonctionner le(s) vérin(s) hydraulique(s) lorsque la lame est dans le sol ou sous une charge. Une mauvaise utilisation peut se traduire par une perte de contrôle et des dommages à la lame arrière. Toujours relever la lame avant de faire fonctionner le(s) vérin(s) hydraulique(s).*
- *Toujours stabiliser l'équipement de manière sûre à l'aide de supports fermes avant de travailler dessous. Ne jamais travailler sous l'équipement supporté par des blocs de béton ou un système hydraulique. Les blocs de béton peuvent casser, les conduites hydrauliques peuvent éclater ou les commandes hydrauliques peuvent être actionnées même lorsque l'alimentation à l'installation hydraulique est coupée.*
- *En utilisant la béquille de stationnement, s'assurer qu'elle est entièrement abaissée, que la goupille de retenue à butée est entièrement insérée et que la butée est installée au bout de la goupille. Sinon, l'outil peut tomber et provoquer des blessures corporelles graves.*

Inspection après l'attelage

Effectuer les inspections suivantes après avoir attelé la lame arrière à trois positions de réglage au tracteur :

1. Soulever et abaisser soigneusement l'outil pour s'assurer que la barre de traction, les pneus et les autres pièces d'équipement du tracteur n'entrent pas en contact avec le châssis et le versoir.
2. Faire complètement pivoter la lame dans le sens horaire et décaler la lame avec précaution de manière à aligner l'extrémité du versoir sur le pneu du tracteur. Soulever et abaisser l'outil pour s'assurer que le pneu de tracteur et le tracteur n'entrent pas en contact avec l'extrémité de la lame.
3. Faire pivoter la lame dans le sens antihoraire avec précaution de manière à aligner l'extrémité du versoir sur le pneu du tracteur. Soulever et abaisser l'outil pour s'assurer que le pneu de tracteur et le tracteur n'entrent pas en contact avec l'extrémité de la lame.
4. Inspecter les tuyaux hydrauliques pour l'usure, les dommages et les fuites hydrauliques. Se référer à la rubrique **« Prévenir les risques liés aux liquides à haute pression »** à la page 3. Remplacer les tuyaux endommagés et usés par des pièces d'origine Land Pride.

Transport avec la lame arrière

AVERTISSEMENT

Afin de prévenir des blessures graves ou la mort :

- *En circulant sur les chemins publics, rouler de manière à ce que les véhicules plus rapides puissent doubler en toute sécurité. Utiliser des lampes accessoires, des réflecteurs propres et un panneau de véhicule lent (VL) bien visible de l'arrière pour alerter les utilisateurs d'autres véhicules de la présence du tracteur. Toujours se conformer aux lois fédérales, provinciales et municipales.*
- *S'assurer que l'outil ne bloque pas la vue du panneau de véhicule lent (VL) du tracteur pendant un déplacement sur la route. Installer un panneau VL sur l'outil si le panneau VL du tracteur est masqué. Les conducteurs non alertés à la présence d'un tracteur se déplaçant lentement peuvent entrer en collision avec le tracteur, ce qui peut provoquer des blessures graves ou la mort.*
- *Se déplacer avec l'outil étant positionné au centre derrière le tracteur. Un outil décalé sur un côté peut se déplacer jusqu'au pneu de tracteur et présente un risque plus élevé de frapper un véhicule ou tout autre obstacle pouvant causer des blessures graves ou la mort.*
- *Toujours garder une distance sûre face aux obstructions. L'outil peut arriver plus loin que les pneus du tracteur et faire un grand mouvement de balancement pendant les virages. Ne jamais frapper d'objets solides avec l'outil, car cela peut causer des dommages matériels, faire pivoter le tracteur violemment et provoquer une perte de contrôle.*

1. Ne pas mettre le tracteur en marche lorsque les freins sont fragilisés ou cassés ou que les pneus sont usés.
2. Lors du déplacement sur les routes :
   - Rouler avec la lame au centre derrière le tracteur afin de réduire le surplomb de la lame.
   - Transporter alors que la lame est dirigée vers le bas et que les autocollants rouges sont placés vers l'arrière et l'autocollant jaune vers l'avant.
   - Transporter de manière à ce que les véhicules roulant à une vitesse plus rapide puissent doubler en toute sécurité.
   - Ralentir lorsque le tracteur roule sur une route humide glissante.
3. Passer à une vitesse inférieure sur les terrains rugueux ou montagneux ou sur la colline.
4. Laisser suffisamment de jeu des deux côtés de la lame arrière lors des déplacements en ligne droite et dans les virages pour éviter que la lame ne se heurte à des obstacles tels que les immeubles, les arbres et les clôtures.

Fonctions de la lame arrière

AVERTISSEMENT

Afin de prévenir des blessures graves ou la mort :

Ne pas faire fonctionner le(s) vérin(s) hydraulique(s) lorsque la lame est dans le sol ou sous une charge. Une mauvaise utilisation peut se traduire par une perte de contrôle et des dommages à la lame arrière. Toujours relever la lame avant de faire fonctionner le(s) vérin(s) hydraulique(s).

IMPORTANT : La garantie ne couvre pas les dommages causés par un mésusage, un usage abusif ou tout contact avec des obstacles.

Nivellement

Placer les piquets de niveau pour tout travail de nivellement. Orienter le versoir dans l'angle désiré, baisser la lame au sol et configurer le réglage de la hauteur du bras de l'attelage du tracteur à la position désirée. Aller de l'avant à une vitesse qui ne dépasse pas 3 à 6 km/h (2 à 4 mi/h). La lame doit commencer immédiatement le rasage de la surface.

Une lame recouverte de matière peut être soulevée légèrement pour permettre à la matière de se déverser uniformément de la lame afin de bien racler les zones élevées et remplir les nids-de-poule ou les dépressions. La terre meuble peut être assouplie en poussant la terre avec l'arrière du versoir pendant la marche arrière.

Travaux en bordure

Les matières proches des clôtures, des bâtiments et d'autres obstacles peuvent être nivelées en décalant le versoir vers la droite ou la gauche au-delà du pneu du tracteur. Toujours s'assurer que l'extrémité de la lame est décalée suffisamment loin de manière à ce qu'elle soit visible par l'utilisateur. Toujours se tenir à une distance de sécurité des obstacles, conduire lentement à côté de celles-ci et rester éloigné d'elles lors des virages. Garder à l'esprit que la lame effectuera un grand mouvement de balancement pendant un virage et qu'il faut toujours être prêt à arrêter immédiatement pour éviter de heurter un obstacle. Ne jamais percuter un obstacle, car ceci pourrait endommager la lame et/ou l'obstacle.

Aménagement de fossés

La lame arrière est efficace pour creuser des fossés en V. Incliner une extrémité du versoir vers le bas à l'angle d'excavation de fossé désiré. Décaler cette extrémité de manière à l'aligner sur le pneu arrière du tracteur et faire pivoter l'autre extrémité du versoir. L'angle d'orientation, l'angle de pivot et l'angle de décalage combinés doivent se situer entre 45 et 60 degrés.

Manœuvrer le tracteur à basse vitesse en dégageant un fossé ou en déneigeant. Demeurer attentif pour ne pas heurter d'objets solides dissimulés susceptibles d'endommager la lame arrière. Toujours être prêt à arrêter le tracteur immédiatement. Garder à l'esprit que plus la charge de lame est légère, plus il sera facile pour le tracteur d'endommager la lame.

Remplir les fossés en décalant la lame au-delà de la roue de tracteur afin de tenir le tracteur à l'écart du fossé. Orienter la lame afin qu'elle déplace la saleté vers et dans le fossé en avançant. Régler la profondeur de la lame selon les besoins (se référer aux instructions de « **Nivellement** » sur cette page lors du réglage de la profondeur de la lame).

Remblayage

Le remblayage est un processus selon lequel l'utilisateur tourne la lame de 180 degrés et pousse le produit pendant la marche arrière. Veiller à ne pas surcharger la lame pendant le remblayage, car la charge exerce une force accrue sur la lame et le cadre pendant la marche arrière. Pour éviter d'endommager la lame, allonger la bielle centrale supérieure du tracteur jusqu'à ce que la lame se déplace au-dessus du sol sans pénétrer de force dans le sol.

Régler le décalage afin que la lame soit directement derrière le tracteur et régler l'angle de la lame à 90 degrés (perpendiculaire au châssis principal). Maintenir la charge au centre de la lame et non pas à l'extrémité de la lame. Éviter de heurter une charge avec la lame et toujours rouler à basse vitesse pendant la marche arrière. Être prêt à arrêter immédiatement le tracteur si un objet solide est percuté.

Retirer la neige pendant la marche arrière est particulièrement dangereux, car la neige peut masquer des objets solides et il existe une tendance à conduire trop rapidement pendant le déneigement. Les vitesses élevées multiplient les forces exercées sur la lame arrière.

Décrocher la lame arrière

AVERTISSEMENT

Afin de prévenir des blessures graves ou la mort :

En utilisant la béquille de stationnement, s'assurer qu'elle est entièrement abaissée, que la goupille de retenue à butée est entièrement insérée et que la butée est installée au bout de la goupille. Sinon, l'outil peut tomber et provoquer des blessures corporelles graves.

Décrocher la lame arrière du tracteur comme suit :

1. Garer sur une surface solide et stable. Placer le levier de vitesse du tracteur en mode stationnement et régler le frein de stationnement.
2. Baisser la béquille de stationnement et fixer la goupille d'attelage.
3. Baisser la lame et la béquille de stationnement au niveau du sol ou sur des cales qui servent d'appui à l'appareil juste au-dessus du sol.
4. Couper le moteur du tracteur et retirer la clé.
5. S'il est raccordé à un ou à quelques vérins hydrauliques, déplacer plusieurs fois le ou les leviers de commande hydraulique en mouvement d'aller-retour pour libérer la pression hydraulique au niveau des raccords, puis dételer les raccords du tracteur pour les ranger sur le cadre de la lame arrière et les empêcher de se salir.
6. Au besoin, ajuster l'attelage à trois points central supérieur jusqu'à ce que la goupille d'attelage puisse être retirée du cadre d'attelage.
7. Retirer les goupilles d'attelage des bras à trois points inférieurs au niveau du cadre d'attelage.
8. Réinstaller les goupilles d'attelage et les chevilles d'essieu dans le cadre d'attelage de la lame arrière pour l'entreposage.
9. Se référer aux instructions relatives à la rubrique « **Entreposage à long terme** » à la page 23 lors de l'entreposage de longue durée de la lame arrière.

Instructions d'utilisation de base

1. **Creuser sans danger (Canada : digsafecanada.wildapricot.org/Accueil/~french. É.-U. : Composer le 811.)** Avant d'entreprendre tous travaux de creusage, communiquer avec les services publics locaux (électricité, téléphone, gaz, eau, égouts et autres) de manière à ce qu'ils puissent marquer l'emplacement de tout circuit souterrain se trouvant dans la zone.
2. Inspecter minutieusement la surface de travail afin de détecter la présence de têtes de gicleurs et tout objet imprévu pouvant constituer un danger. Retirer tous les dangers potentiels et marquer ceux qui ne peuvent pas être retirés.
3. Placer les piquets de niveau pour tout travail de nivellement.
4. Régler la lame selon l'angle désiré, incliner et décaler avant d'abaisser la lame sur le sol.
5. Abaisser la lame sur le sol et avancer à une vitesse inférieure à 3 à 6 km/h (2 à 4 mi/h). La lame doit immédiatement commencer à racler la surface du sol.
6. Ajuster le levier de commande la hauteur de la pièce de traction du tracteur à la position souhaitée. Si la lame est réglée à 90 degrés dans le sens du déplacement, il pourrait être nécessaire de soulever la lame légèrement afin que la saleté et le gravier puissent se déverser uniformément de la lame au fur et à mesure qu'elle racle les zones élevées et remplit les nids-de-poule ou les dépressions.

Instructions d'utilisation générale

Après avoir pris connaissance du Manuel d'utilisateur, parcourir la liste de vérification de fonctionnement et bien fixer la lame arrière Land Pride au tracteur; le travail peut alors presque être entamé. Les lames arrière de la série RBT40 ont été conçues et fabriquées par Land Pride pour les attelages à trois points des catégories I et II et pour les dispositifs d'attelage éclair destinés aux tracteurs de 45 à 75 kW (60 à 100 hp) munis de sorties hydrauliques à distance et présentant un mode d'utilisation à deux roues motrices. Les tracteurs à quatre roues motrices peuvent également être utilisés, mais il faut être plus prudent lors des virages serrés lorsque le mode d'utilisation à quatre roues motrices est engagé et que la lame se trouve en position de travail, sinon le bras de pivot pourrait s'endommager. Elles sont parfaites pour le déneigement, le terrassement, le nivellement de finition et le remblayage des parcs d'engraissement, des espaces extérieurs, des sites de construction, ainsi que pour les opérations d'entretien des voies de circulation des fermes ou des ranchs. Elles conviennent également à merveille pour modifier le contour du sol, ainsi que pour construire et entretenir les fossés et les voies navigables.

Il est à espérer que le site a été examiné afin de détecter une éventuelle présence de câbles électriques, de pipelines, de têtes d'arroseur ou de tout autre obstacle que l'on ne voudrait pas endommager ou heurter. Les piquets de niveau devraient maintenant être installés s'il est prévu de créer un certain niveau, une élévation, un contour du sol ou un sommet. Le but premier de la lame arrière de la série RBT40 est le terrassement ou le nivellement du sol, du gravier ou du granulat pendant les mois chauds ou le déneigement pendant les mois plus froids. Ces fonctions sont idéalement effectuées à une vitesse au sol d'environ 3 à 6 km/h (2 à 4 mi/h). L'utilisation d'une lame arrière avec habilité demande de la pratique.

La puissance du tracteur, le niveau de compétence personnelle de l'utilisateur, la composition du sol ou du granulat, les niveaux d'humidité et les facteurs de compaction auront un impact évident sur l'agilité et l'efficacité pendant l'exécution des travaux de terrassement. Mettre en place un plan pour obtenir des résultats. Orienter la lame de la façon appropriée pour exécuter la tâche. Les fonctions d'orientation, d'inclinaison et de décalage hydrauliques des modèles de la série RBT40 permettent de procéder facilement à ces réglages à partir des commandes hydrauliques à distance du tracteur. L'obtention de résultats peut requérir une certaine expérimentation. Abaisser la lame au niveau du sol et avancer à une vitesse d'excédant pas 3 à 6 km/h (2 à 4 mi/h). La lame doit immédiatement commencer à racler la surface du sol et la terre ou le granulat. Configurer le réglage de la hauteur du bras de l'attelage du tracteur à la position désirée. Si la lame est réglée à un angle de 90 degrés, il pourrait être nécessaire de soulever la lame légèrement afin que la saleté et le gravier puissent se déverser de la lame au fur et à mesure qu'elle racle les zones élevées et remplit les nids-de-poule ou les dépressions.

Une fois la lame réglée à un angle horizontal, la matière raclée ou accumulée commencera à aller vers l'extérieur, en direction du rebord arrière de la lame. Plus l'angle est grand, plus la matière raclée est rapidement extraite du site. S'il est nécessaire de travailler près de la fondation, de la culée ou de la bordure en saillie d'un bâtiment, il peut s'avérer nécessaire de décaler la lame de manière à ce que le rebord extérieur de la lame dépasse le rebord intérieur du pneu du tracteur dans la position de travail. Les opérations de remblayage peuvent être réalisées plus facilement en retournant la lame et en mettant le tracteur en marche arrière, généralement appelé mode de poussée. Veiller à ne pas surcharger la lame arrière pendant le remblayage, car la charge exerce une force accrue sur la lame et le cadre pendant la marche arrière.

Pour construire des contre-pentes ou des voies d'eau, il sera probablement nécessaire de régler un angle d'inclinaison à la lame pour obtenir l'effet voulu. Pour niveler ou découper un nouveau flanc de fossé ou pour former le terrassement d'une route, il faudra probablement décaler la lame en combinaison avec le réglage d'un angle d'inclinaison approprié. À nouveau, cela exigera un peu d'expérimentation pour obtenir les résultats souhaités. Les techniques de déneigement à l'aide d'une lame seront très similaires au travail de la saleté et nécessiteront un peu d'expérimentation pour devenir habile.

Avec un peu de pratique, l'on devrait devenir un très bon utilisateur et obtenir constamment les résultats souhaités avec la lame arrière Land Pride de la série RBT40.

Se référer aux « **Spécifications et capacités** » à la page 25 et aux « **Caractéristiques et avantages** » à la page 26 pour obtenir des informations supplémentaires et les options d'amélioration de la performance.

Entretien

L'entretien et le réglage adéquats sont essentiels pour la durée de vie de toute unité. Avec l'inspection minutieuse et l'entretien de routine, il est possible d'éviter des temps d'arrêt et des travaux de réparation coûteux.

Vérifier tous les boulons après avoir utilisé l'unité pendant plusieurs heures afin de s'assurer qu'ils sont bien serrés. Remplacer toutes les étiquettes de sécurité usées, endommagées ou illisibles en obtenant de nouvelles étiquettes auprès d'un concessionnaire Land Pride.

Les pièces de la lame arrière à trois positions de réglage ont été spécialement conçues et doivent uniquement être remplacées par des pièces d'origine Land Pride. Ne pas modifier la lame d'une manière susceptible de nuire à sa performance.

⚠ DANGER

Afin de prévenir des blessures graves ou la mort :

Le liquide hydraulique à haute pression peut pénétrer la peau. Porter des gants de protection et des lunettes de protection ou des lunettes-masque en travaillant avec des systèmes hydrauliques. Utiliser un bout de carton ou de bois plutôt que ses mains pour vérifier la présence de fuites. En cas d'éclaboussure de liquide hydraulique sur la peau ou dans les yeux, il faut consulter un médecin qui peut traiter ce type de blessure dans les heures suivantes, car il y a des risques de nécrose. NE PAS TARDER.

⚠ AVERTISSEMENT

Afin de prévenir des blessures graves ou la mort :

- *Toujours régler le tracteur en mode de stationnement ou serrer le frein de stationnement, couper le moteur et retirer la clé de contact avant d'autoriser quiconque à atteler ou à dételer l'outil.*
- *Toujours vérifier que toutes les fixations sont bien serrées avant d'utiliser la lame ou d'effectuer des travaux près de celle-ci. S'assurer que le matériel de rétention du versoir est serré au couple approprié. Le versoir peut tomber de son support de pivot ou de son support d'inclinaison si le matériel de rétention est desserré ou manquant.*
- *Toujours stabiliser l'équipement de manière sûre à l'aide de supports fermes avant de travailler dessous. Ne jamais travailler sous l'équipement supporté par des blocs de béton ou un système hydraulique. Les blocs de béton peuvent casser, les conduites hydrauliques peuvent éclater ou les commandes hydrauliques peuvent être actionnées même lorsque l'alimentation à l'installation hydraulique est coupée.*
- *Ne pas modifier l'outil ou remplacer des pièces de l'outil par des pièces d'une autre marque. Les pièces d'autres marques peuvent ne pas convenir adéquatement ou correspondre aux spécifications du fabricant d'origine. Elles peuvent affaiblir l'intégrité et compromettre la sécurité, la fonction, la performance et la durée utile de l'outil. Remplacer les pièces uniquement par des pièces d'origine FEO.*

Entretien du tracteur

L'une des choses les plus importantes à faire pour prévenir les problèmes de système hydraulique est de s'assurer que le réservoir du tracteur reste exempt de saleté et de contamination.

Utiliser un chiffon propre pour essuyer les extrémités des tuyaux avant de les fixer au tracteur. Remplacer la cartouche filtrante hydraulique du tracteur aux intervalles prescrits. Ces procédures d'entretien simples contribueront grandement à éviter les problèmes de la soupape de commande et du vérin hydraulique.

Entreposage à long terme

Nettoyer, inspecter, entretenir et effectuer les réparations nécessaires sur l'outil lorsqu'il est entreposé pendant de longues périodes et à la fin de la saison. Cela permettra de s'assurer que l'appareil est prêt à l'emploi sur le terrain la prochaine fois qu'il sera attelé à un tracteur.

⚠ AVERTISSEMENT

Afin de prévenir des blessures graves ou la mort :

Toujours régler le tracteur en mode de stationnement ou serrer le frein de stationnement, couper le moteur et retirer la clé de contact avant d'autoriser quiconque à atteler ou à dételer l'outil.

1. Nettoyer toute saleté et graisse qui peut avoir été accumulée sur la lame arrière et bien laver les surfaces à l'aide d'un tuyau d'arrosage.
2. Inspecter afin de détecter toute pièce desserrée, endommagée ou usée et inspecter la quincaillerie. Ajuster ou remplacer les pièces au besoin par des pièces d'origine Land Pride.
3. Repeindre les endroits où la peinture est usée ou éraflée afin de prévenir la rouille. Se renseigner auprès du concessionnaire pour obtenir une peinture de retouche aérosol Land Pride. La peinture est également disponible en bouteilles de retouche avec une brosse, en pinte US et en gallon US, en ajoutant les extensions TU, QT ou GL au numéro de pièce d'aérosol.

Peinture de retouche Land Pride

Nº de pièce	Description de la pièce
821-011C	BOMBE AÉROSOL DE PEINTURE LP BEIGE
821-066C	BOMBE AÉROSOL DE PEINTURE ORANGE
821-070C	BOMBE AÉROSOL DE PEINTURE GP NOIR BRILLANT

4. Remplacer toutes les étiquettes endommagées ou manquantes.
5. Lubrifier comme indiqué à la rubrique « **Points de lubrification** » à partir de la page 24.
6. Une couche d'huile ou de graisse peut être appliquée au versoir et à la lame pour réduire l'oxydation.
7. Entreposer la lame arrière sur une face stable dans un endroit propre et sec. L'entreposage à l'intérieur permettra de réduire l'entretien et augmentera la durée de vie de l'unité.
8. Suivre toutes les instructions de désaccouplement à la page 21 en désaccouplant la lame arrière du tracteur.

Commande de pièces de rechange

Land Pride offre de l'équipement en couleur beige standard d'usine avec des reflets noirs. Cet outil est également disponible en couleur orange.

Lors de la commande d'une couleur en option, le numéro en suffixe correspondant à la couleur doit être ajouté à la fin du numéro de pièce. Les pièces commandées sans le numéro en suffixe seront fournies en couleurs standard d'usine.

82. . . . . .Orange **85 . . . . . Noir**

Par exemple, lorsque l'on commande une pièce de rechange dont le numéro est 555-555C et que la pièce existante est orange, ajouter le suffixe 82 à la fin du numéro pour que le numéro de la pièce de rechange se lise comme 555-555C82.

Points de lubrification

Légende de lubrification

Lubrifiant en aérosol à multiples usages

Graisse de lubrification à multiples usages

Lubrification à l'huile à multiples usages

50 heures — Intervalles en heures auxquelles la lubrification est requise

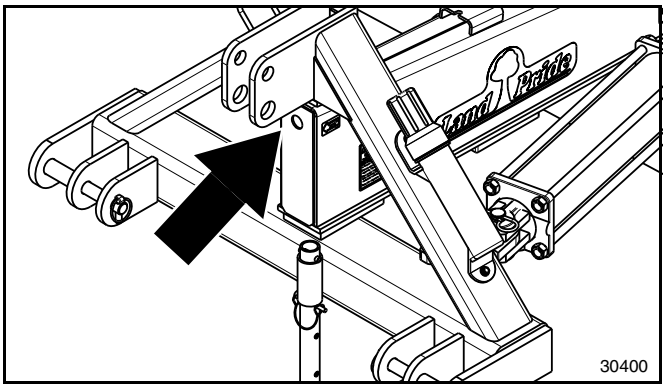

25 heures

Arbre de pivot avant

Type de lubrification : Graisse à multiples usages

Quantité = Jusqu'à ce que la graisse s'écoule

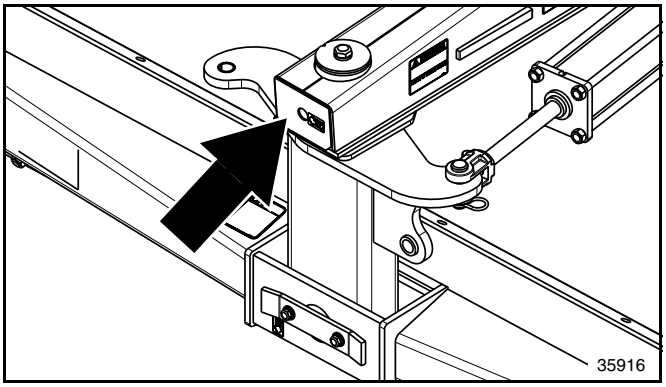

25 heures

Arbre de pivot de lame

Type de lubrification : Graisse à multiples usages

Quantité = Jusqu'à ce que la graisse s'écoule

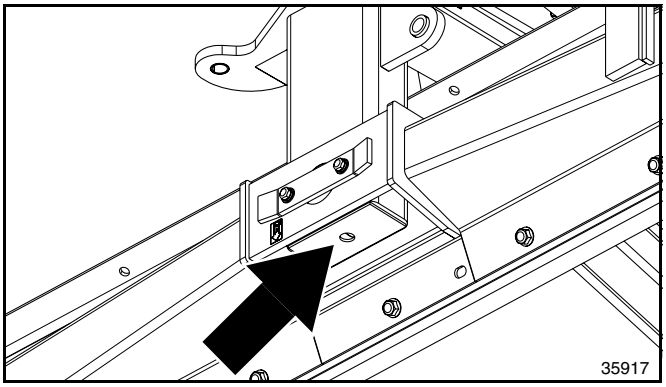

Saisonnière

Arbre d'inclinaison de la lame

(La lame doit être levée au-dessus du sol pour la lubrification.)

Type de lubrification : Graisse à multiples usages

Quantité = Jusqu'à ce que la graisse s'écoule

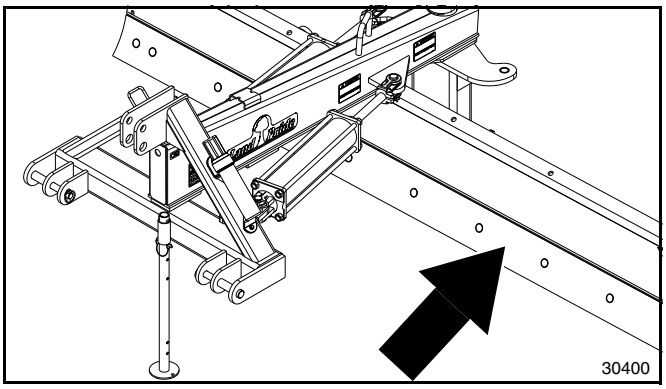

Saisonnière

Versoir et lame

Graisser le versoir et la lame pendant l'entreposage pendant une longue durée.

Type de lubrification : Graisse à multiples usages

Quantité = Enduire généreusement

Lames arrière de la série RBT40

	RBT4084	RBT4096	RBT40108
Largeur de la lame	213 cm (84 po)	244 cm (96 po)	274,32 cm (108 po)
Poids approximatif avec bielles manuelles	362 kg (798 lb)	384,7 kg (848 lb)	407,3 kg (898 lb)
Puissance maximale du moteur	75 kW (100 hp) – Deux roues motrices		
PMB du véhicule	4 309 kg (9 500 lb)		
Type d'attelage	Catégories 1 et 2 S'adapte au dispositif d'attelage éclair Land Pride		
Orientation de la lame **Tringlerie manuelle** **Vérin hydraulique**	La lame étant placée vers l'avant ou en position inverse Jusqu'à 45 degrés en incréments de 15 degrés dans le sens horaire et dans le sens antihoraire dans une direction ou dans l'autre Jusqu'à 45 degrés dans le sens horaire et dans le sens antihoraire dans une direction ou dans l'autre		
Vérin d'orientation	8,89 x 41 x 3,18 cm (3 1/2 x 16 x 1 1/4 po)		
Décalage de la lame **Tringlerie manuelle** **Vérin hydraulique**	Jusqu'à 76,2 cm (30 po) vers la gauche et la droite sur 15 positions (centrale, sept à gauche et sept à droite) Jusqu'à 76,2 cm (30 po) vers la gauche et vers la droite		
Vérin de décalage	8,89 x 41 x 3,18 cm (3 1/2 x 16 x 1 1/4 po)		
Angle d'inclinaison **Cric à cliquet manuel** **Vérin hydraulique**	Jusqu'à 15 degrés vers le haut et vers le bas avec la lame placée vers l'avant ou en position inverse Jusqu'à 15 degrés vers le haut et vers le bas avec la lame placée vers l'avant ou en position inverse		
Vérin d'inclinaison	7,6 x 15,2 x 3,18 cm (3 x 6 x 1 1/4 po)		
Hauteur du versoir	43,18 cm (17 po)		
Épaisseur du versoir	Renforcé de 0,79 cm (5/16 po), profilé avec renfort biseauté de 0,64 cm (1/4 po)		
Cheville d'attelage de versoir	7,6 cm (3 po)		
Bord tranchant	Lame réversible traitée à la chaleur de 1,27 x 15,2 cm (1/2 x 6 po)		
Châssis principal	Boîtier soudé entièrement fermé et formé		
Support stationnaire	Escamotable		
Accessoires	Patins, plaques d'extrémité, clapet sélecteur hydraulique et soupape d'amortissement hydraulique		

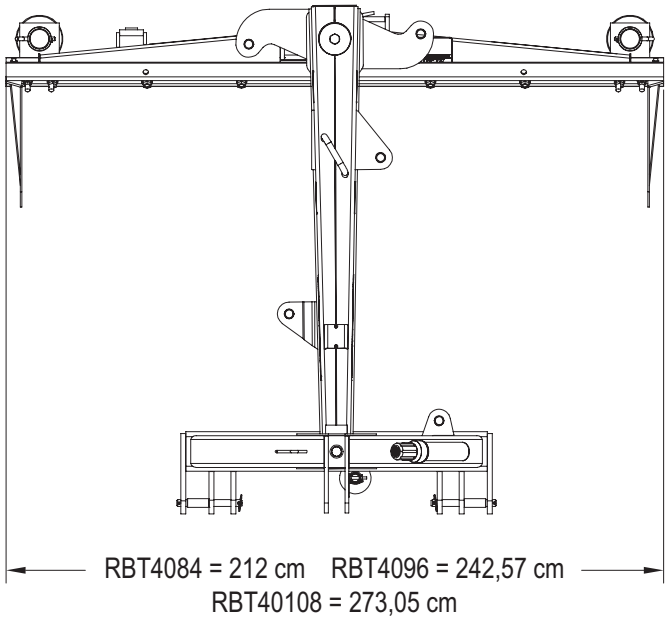

Vue du dessus

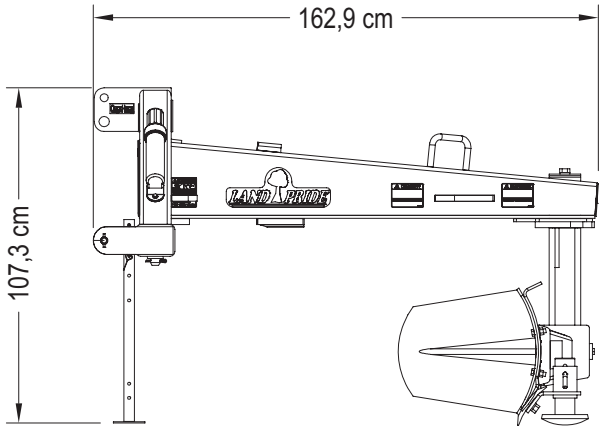

26810

Vue du côté

Lames arrière de la série RBT40

Caractéristiques	Avantages
Garantie	Un an sur les pièces et sur la main-d'œuvre. Voir la page de garantie pour plus de précisions.
Largeurs de travail de 213, 244 et 274,32 cm (84, 96 et 108 po)	Choisir à partir de trois dimensions. Tous les formats présentent une contenance considérable.
Puissance nominale de 48 à 75 kW (65 à 100 hp)	Conviennent à une grande variété de tracteurs.
Catégorie 1 ou 2	Conviennent à une large variété de tracteurs.
S'adapte au dispositif d'attelage éclair Land Pride	Fixation rapide et facile sans quitter le siège du tracteur.
Lame à trois positions	Les caractéristiques d'inclinaison, d'orientation et de décalage sont accessibles manuellement ou au moyen du système hydraulique.
Orientation de la lame vers la gauche et la droite de jusqu'à 45 degrés dans chaque sens	(Orientation manuelle de 15 positions : centre, sept dans le sens horaire et sept dans le sens antihoraire) (Hydrauliquement : tous les angles jusqu'à 45 degrés) Permet à l'utilisateur de régler la lame à l'angle de son choix jusqu'à 45 degrés pour déplacer la quantité de matière voulue avec des résultats satisfaisants.
Décalage de la lame jusqu'à 76,2 cm (30 po) vers la gauche et vers la droite	(Orientation manuelle de 15 positions : centre, sept positions à gauche et sept positions à droite) (Hydrauliquement : toutes les positions jusqu'à 76,2 cm [30 po]) Permet à l'utilisateur de placer l'extrémité du versoir au-delà du pneu du tracteur et près d'obstacles solides tels que les clôtures, les édifices et les culées.
Inclinaison de la lame vers le haut et le bas de jusqu'à 15 degrés	Permet à l'utilisateur de réaliser des travaux faciles comme la formation d'une crête au centre de la route ou des fossés en V de toutes tailles.
Châssis principal entièrement soudé	La soudure intégrale augmente la résistance et la rigidité globales du cadre de la lame.
Pivot robuste muni d'une cheville d'attelage en acier massif de 3 1/8 po	Plaque tournante en acier de 1,91 cm (3/4 po) et cheville d'attelage de 3 1/8 po pour traiter du couple élevé pouvant être transféré à cet endroit.
Versoir formé de 43,18 cm (17 po)	Un versoir formé avec précision entraîne facilement la saleté et les débris.
Versoir d'une épaisseur de 0,79 cm (5/16 po) avec renfort de boîte	Un matériau épais muni d'un renfort de boîte entièrement soudé constitue un versoir solide pour gérer les tâches difficiles.
Bords tranchants réversibles	Doubler la durée d'utilisation du bord tranchant en le retournant.
Support stationnaire escamotable	Permet d'entreposer l'appareil sans que le cadre ne touche le sol et facilite son raccordement au tracteur.
Accessoires	
Patins	Aident à prévenir les chocs contre des obstacles bas en maintenant le versoir au-dessus du sol. Régler les patins de manière à les dégager des obstacles comme les couvercles de trou d'homme et les fissures des rues.
Plaques d'extrémité	Les plaques d'extrémité retiennent la matière à déplacer.
Soupape d'amortissement	Aide à protéger le versoir et les vérins advenant qu'on frappe un obstacle en permettant au liquide hydraulique de contourner la soupape d'amortissement et de revenir vers le tracteur.
Clapet sélecteur	Permet d'actionner deux vérins à partir d'une seule sortie, réduisant ainsi à un le nombre de sorties requises.

Tableau de dépannage

Problème	Cause	Solution
Cadre d'attelage ou cadre principal plié pendant le remblayage	Heurt d'un ou de plusieurs objets solides	Vérifier la présence d'objets solides avant le remblayage. Conduire lentement dans des conditions inconnues et arrêter immédiatement au premier signe de problème.
	La lame creuse trop profondément dans le sol.	Allonger l'attelage à trois points central supérieur jusqu'à ce que la lame cesse de creuser dans le sol.
	Le châssis principal est décalé.	Aligner le châssis principal de manière à ce qu'il soit droit.
	La charge sur le versoir n'est pas centrée.	Maintenir la charge au centre du versoir.
Cadre d'attelage, châssis principal ou versoir plié pendant le virage	Oscillation de la lame arrière dans un objet solide pendant un virage	Se tenir à l'écart des objets solides pendant le virage. Ne pas oublier que l'arrière peut effectuer un grand mouvement de balancement pendant le virage.
Versoir plié	Le versoir pourrait avoir une légère courbe qui s'est formée pendant le soudage en usine.	Aucune solution requise Une légère courbe est acceptable et n'affecte pas le fonctionnement.
	Heurt d'un ou de plusieurs objets solides cachés et non cachés dans le sol	Vérifier la présence d'objets solides avant l'utilisation de l'unité. Conduire lentement dans des conditions inconnues et arrêter immédiatement au premier signe de problème.
	Heurt d'un objet solide avec l'extrémité du versoir	Garder les extrémités du versoir à une distance de sécurité des objets solides. Retirer manuellement d'une douzaine de centimètres du produit.
	L'utilisation d' un des trois vérins hydrauliques (décalage, orientation ou inclinaison) alors que le versoir est chargé ou qu'il repose sur le sol	S'assurer que le versoir est vide et qu'il n'est pas en contact avec le sol avant d'actionner un des trois vérins hydrauliques.
La lame ne pénètre pas le sol.	Le sol est excessivement dur.	Assouplisser le sol à l'aide d'un scarificateur Land Pride. Appliquer de l'eau sur la surface ou attendre que la pluie tombe.
	Les bords tranchants de la lame sont excessivement ébréchés.	Remplacer la lame pour obtenir un nouveau bord tranchant.
	Le calage de la lame est excessivement léger.	Allonger l'attelage à trois points central supérieur.
La lame pénètre le sol excessivement en profondeur lorsque l'unité avance.	Le sol est excessivement mou.	Installer des patins Land Pride.
	Le calage de la lame est excessif.	Réduire l'attelage à trois points central supérieur en avançant.
Le nivellement n'est pas de niveau.	Le réglage de la hauteur de la pièce de traction du tracteur relève la lame.	Ajuster le réglage de la hauteur de la pièce de traction à la profondeur de coupe appropriée.
Fuite d'huile hydraulique	Le raccord hydraulique n'est pas serré.	Serrer le raccord.
	Le raccord est fissuré en raison d'un serrage excessif.	Remplacer le raccord fissuré.
	Les raccords ne présentent pas des filets identiques.	Utiliser des raccords présentant des filets identiques.
	Aucun scellant n'a été appliqué sur le raccord lorsque cela était nécessaire.	Séparer le raccord, appliquer un enduit d'étanchéité et réinstaller le raccord.
	Le tuyau est endommagé parce qu'il est usé ou parce qu'il était coincé.	Remplacer le tuyau endommagé. S'assurer que le tuyau ne demeure pas coincé en cours de fonctionnement.
	Les raccords de tuyau sont usés ou endommagés.	Remplacer les raccords de tuyaux.
Le vérin hydraulique ne fonctionne pas.	Raccords rapides mal branchés	Rebrancher les raccords.
	Bas niveau d'huile hydraulique	Ajouter de l'huile dans le système hydraulique du tracteur.
	Le tuyau hydraulique est coincé.	Enlever le tuyau de la zone de pincement.
	La tuyauterie hydraulique est incorrecte.	Suivre la tuyauterie hydraulique et apporter les correctifs nécessaires.
Le versoir tombe du châssis principal.	Les boulons de tenue du pivot d'attelage et/ou du tourillon du versoir sont manquants.	Vérifier quotidiennement les boulons du pivot d'attelage et du tourillon du versoir. S'assurer qu'ils sont serrés au couple approprié. Appliquer la colle Loctite s'ils continuent à se desserrer. Remplacer les boulons manquants.

Tableau des couples de serrage pour les tailles de boulons classiques

Taille de boulon (pouces)	Identification de tête de boulon Grade 2		Grade 5		Grade 8	
po-F/po [1]	N·m [2]	pi-lb [3]	N·m	pi-lb	N·m	pi-lb
1/4 po – 20	7,4	5,6	11	8	16	12
1/4 po – 28	8,5	6	13	10	18	14
5/16 po – 18	15	11	24	17	33	25
5/16 po – 24	17	13	26	19	37	27
3/8 po – 16	27	20	42	31	59	44
3/8 po – 24	31	22	47	35	67	49
7/16 po – 14	43	32	67	49	95	70
7/16 po – 20	49	36	75	55	105	78
1/2 po – 13	66	49	105	76	145	105
1/2 po – 20	75	55	115	85	165	120
9/16 po – 12	95	70	150	110	210	155
9/16 po – 18	105	79	165	120	235	170
5/8 po – 11	130	97	205	150	285	210
5/8 po – 18	150	110	230	170	325	240
3/4 po – 10	235	170	360	265	510	375
3/4 po – 16	260	190	405	295	570	420
7/8 po – 9	225	165	585	430	820	605
7/8 po – 14	250	185	640	475	905	670
1 po – 8	340	250	875	645	1 230	910
1 po – 12	370	275	955	705	1 350	995
1 1/8 po – 7	480	355	1 080	795	1 750	1 290
1 1/8 po – 12	540	395	1 210	890	1 960	1 440
1 1/4 po – 7	680	500	1 520	1 120	2 460	1 820
1 1/4 po – 12	750	555	1 680	1 240	2 730	2 010
1 3/8 po – 6	890	655	1 990	1 470	3 230	2 380
1 3/8 po – 12	1 010	745	2 270	1 670	3 680	2 710
1 1/2 po – 6	1 180	870	2 640	1 950	4 290	3 160
1 1/2 po – 12	1 330	980	2 970	2 190	4 820	3 560

Taille de boulon (métrique)	Identification de tête de boulon 5.8 Classe 5.8		8.8 Classe 8.8		10.9 Classe 10.9	
mm x pas [4]	N·m	pi-lb	N·m	pi-lb	N·m	pi-lb
M5 x 0,8	4	3	6	5	9	7
M6 x 1	7	5	11	8	15	11
M8 x 1,25	17	12	26	19	36	27
M8 x 1	18	13	28	21	39	29
M10 x 1,5	33	24	52	39	72	53
M10 x 0,75	39	29	61	45	85	62
M12 x 1,75	58	42	91	67	125	93
M12 x 1,5	60	44	95	70	130	97
M12 x 1	90	66	105	77	145	105
M14 x 2	92	68	145	105	200	150
M14 x 1,5	99	73	155	115	215	160
M16 x 2	145	105	225	165	315	230
M16 x 1,5	155	115	240	180	335	245
M18 x 2,5	195	145	310	230	405	300
M18 x 1,5	220	165	350	260	485	355
M20 x 2,5	280	205	440	325	610	450
M20 x 1,5	310	230	650	480	900	665
M24 x 3	480	355	760	560	1 050	780
M24 x 2	525	390	830	610	1 150	845
M30 x 3,5	960	705	1 510	1 120	2 100	1 550
M30 x 2	1 060	785	1 680	1 240	2 320	1 710
M36 x 3,5	1 730	1 270	2 650	1 950	3 660	2 700
M36 x 2	1 880	1 380	2 960	2 190	4 100	3 220

[1] po-F/po = diamètre nominal de filets en pouce – filets au pouce

[2] N·m = newtons-mètres

[3] pi-lb = pied-livre

[4] mm x pas = diamètre nominal de filet x pas du filet

Tolérance du couple + 0 %, -15 % de couples de serrage. Sauf spécification contraire, utiliser les couples de serrage énumérés plus haut.

Garantie

Land Pride garantit à l'acheteur original que ce produit Land Pride sera exempt de tout défaut de matériaux et de fabrication à compter de la date d'achat par l'utilisateur final selon les dispositions suivantes lorsque le produit sert à l'usage prévu et dans des conditions normales d'utilisation personnelle et d'entretien.

Appareil hors tout : Un an sur les pièces et sur la main-d'œuvre

Vérin hydraulique : Un an sur les pièces et sur la main-d'œuvre
Les tuyaux et les garnitures sont considérés comme étant des pièces d'usure.

Bords tranchants : Considérés comme étant des pièces d'usure.

Cette garantie se limite à la réparation ou au remplacement de toute pièce défectueuse par Land Pride et à l'installation par le concessionnaire de toute pièce de rechange, et ne couvre pas les pièces à usure normale. Land Pride se réserve le droit d'inspecter tout équipement ou toute pièce faisant l'objet d'une réclamation pour défaut de matériaux ou de fabrication.

Cette garantie ne couvre aucune pièce ou produit qui selon le jugement de Land Pride aurait fait l'objet de mésusage, aurait subi des dommages par accident ou par manque d'entretien ou de service normal, ou qui aurait été réparé ou altéré d'une façon qui nuit à son rendement ou à sa fiabilité, ou qui aurait été utilisé à des fins autres que celle pour laquelle le produit a été conçu. Le mésusage comprend également spécifiquement le fait de ne pas maintenir correctement les bons niveaux d'huile, les points de graissage et les arbres de transmission.

Les réclamations au titre de la présente garantie devraient être faites auprès du concessionnaire ayant vendu le produit à l'origine et les réglages au titre de la garantie doivent se faire par l'intermédiaire d'un concessionnaire Land Pride agréé. Land Pride se réserve le droit d'apporter des modifications à tout matériau ou à toute conception du produit, en tout temps et sans avis préalable.

Cette garantie ne pourra être interprétée de manière à rendre Land Pride responsable de tout dommage quelconque, direct, consécutif ou lié à la propriété. Par ailleurs, Land Pride décline toute forme de responsabilité pour tout dommage consécutif à une cause indépendante de sa volonté. Cette garantie ne s'applique pas aux pertes de récoltes, à toute dépense ou perte liée à la main-d'œuvre, aux fournitures, à la machinerie louée ou à toute autre cause.

Aucune autre garantie d'aucune sorte, expresse ou implicite, ne s'applique en vertu de cette vente; toutes les garanties implicites de qualité marchande et d'adéquation à un usage particulier excédant les obligations énoncées dans la présente garantie écrite sont réfutées et exclues de la présente vente.

Pour que cette garantie soit valable, elle doit être enregistrée auprès de Land Pride dans un délai de 30 jours à compter de la date d'achat.

IMPORTANT : Le concessionnaire doit effectuer l'enregistrement de la garantie en ligne au moment de l'achat. Cette information nous est essentielle pour offrir un service de qualité à la clientèle.

Numéro de modèle _____ **Numéro de série** _____

Siège social : P.O. Box 5060
Salina, Kansas 67402-5060 É.-U.
www.landpride.com